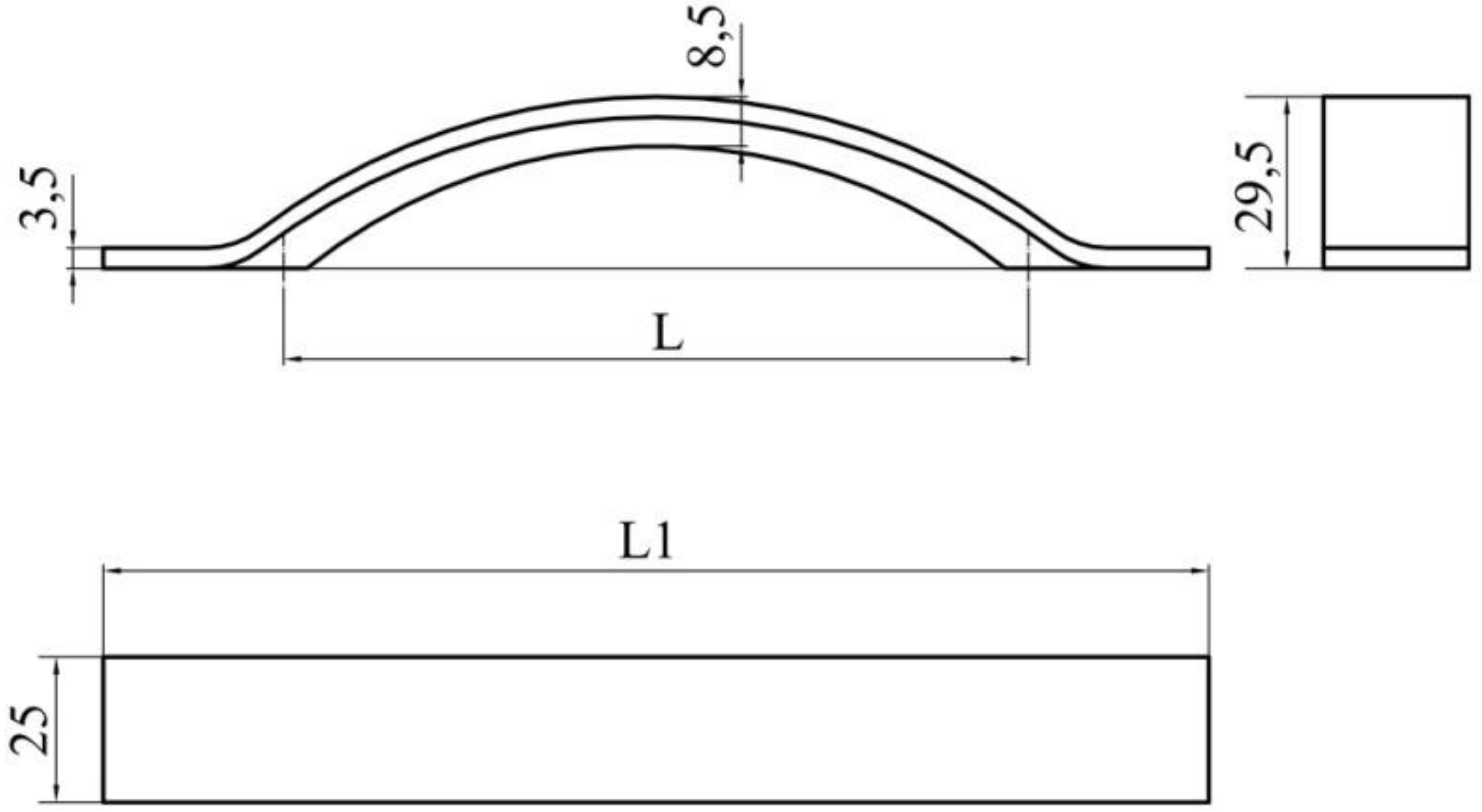
8,5
3,5
29,5
L
L1
25