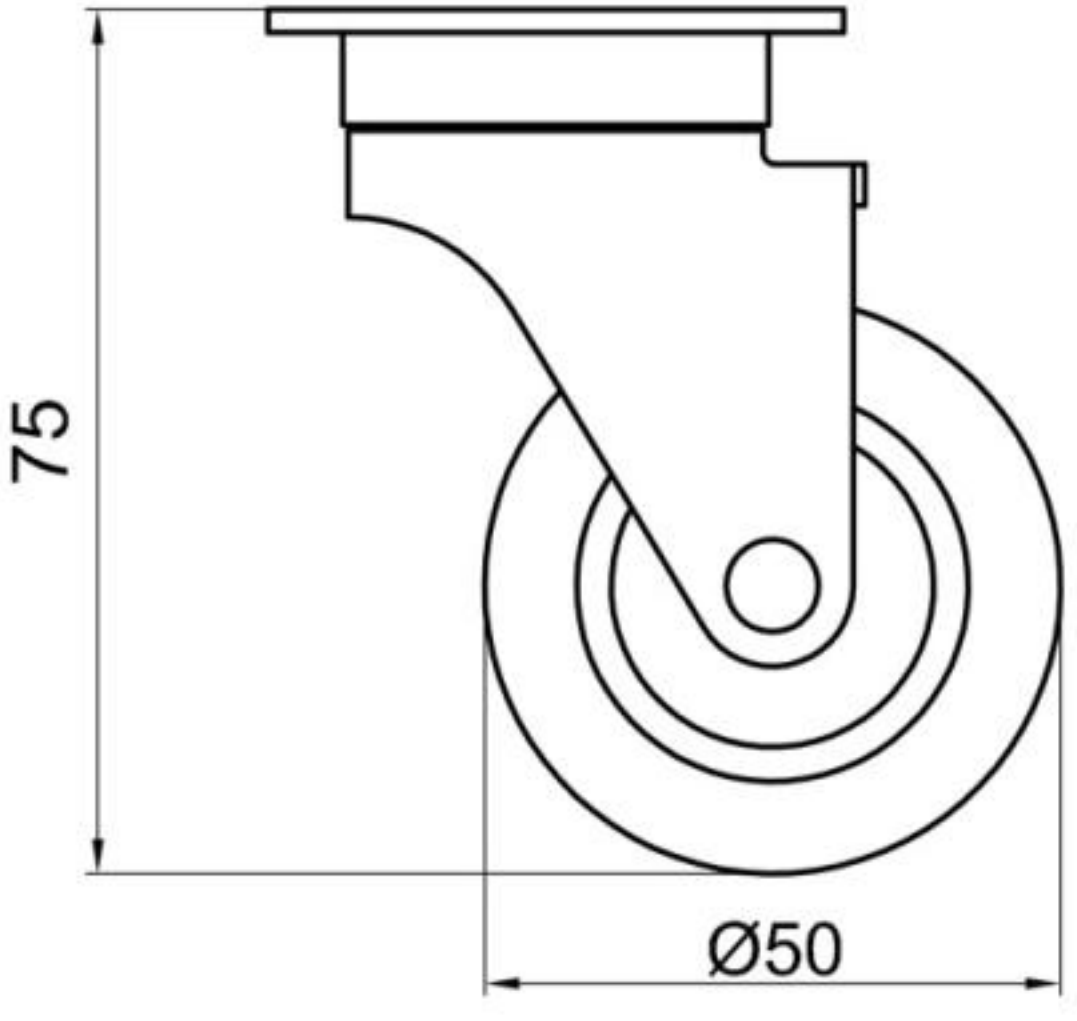
75
Ø50

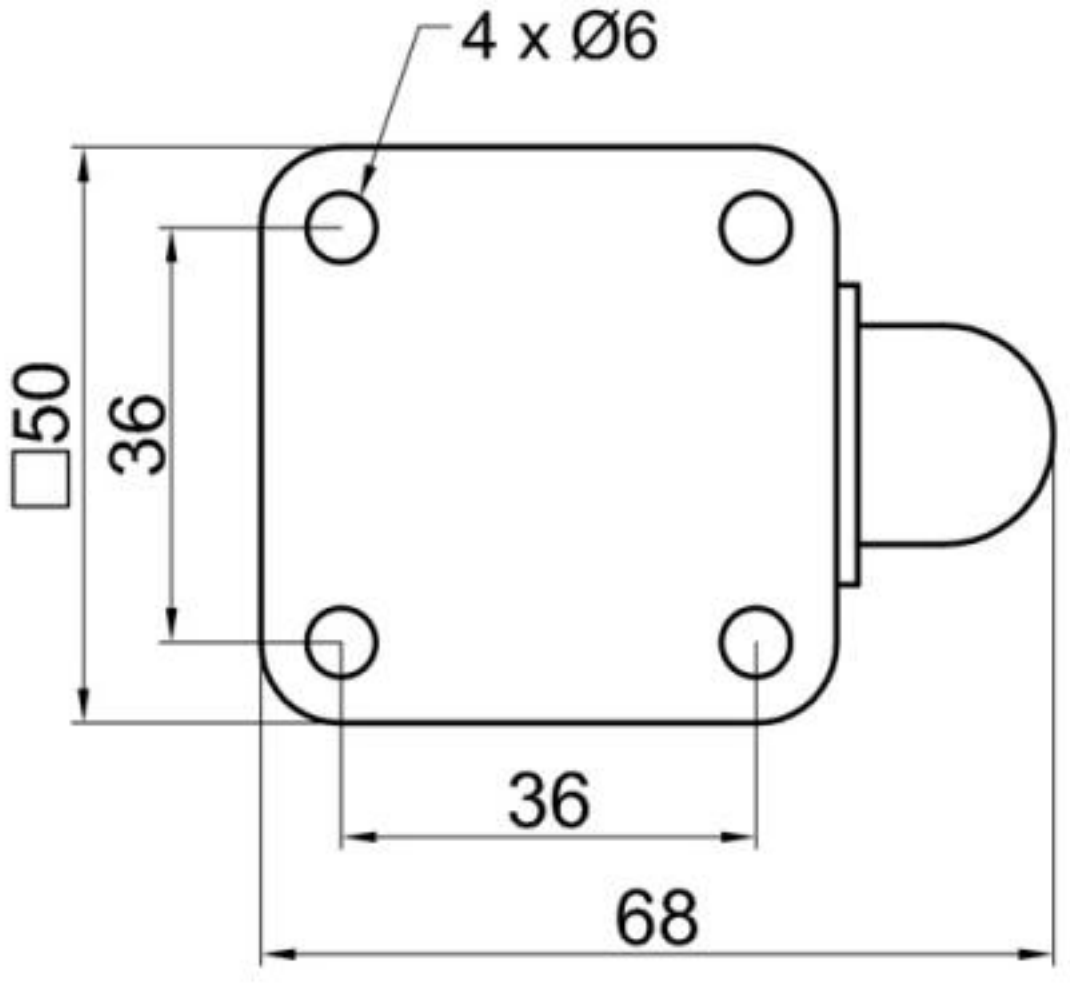
4 x Ø6
□50
36
36
68