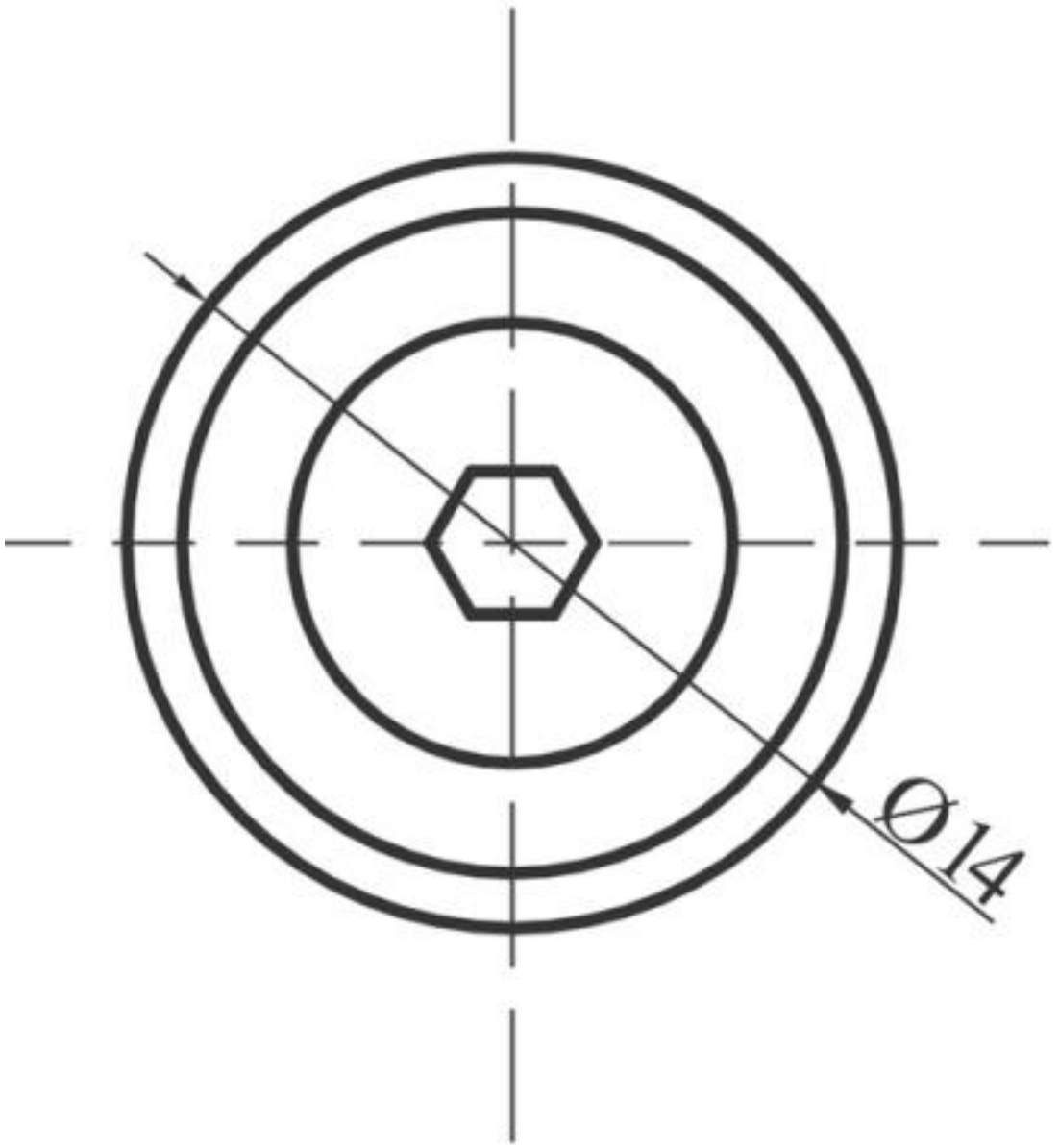
Ø14

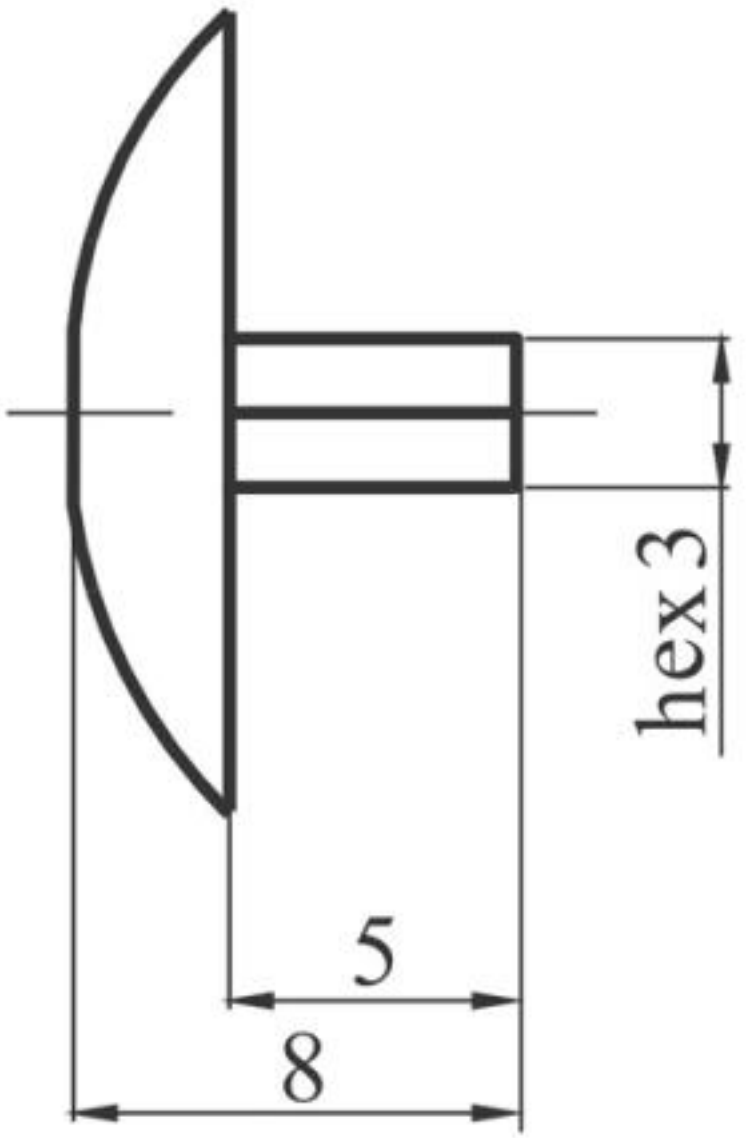
hex 3
5
8