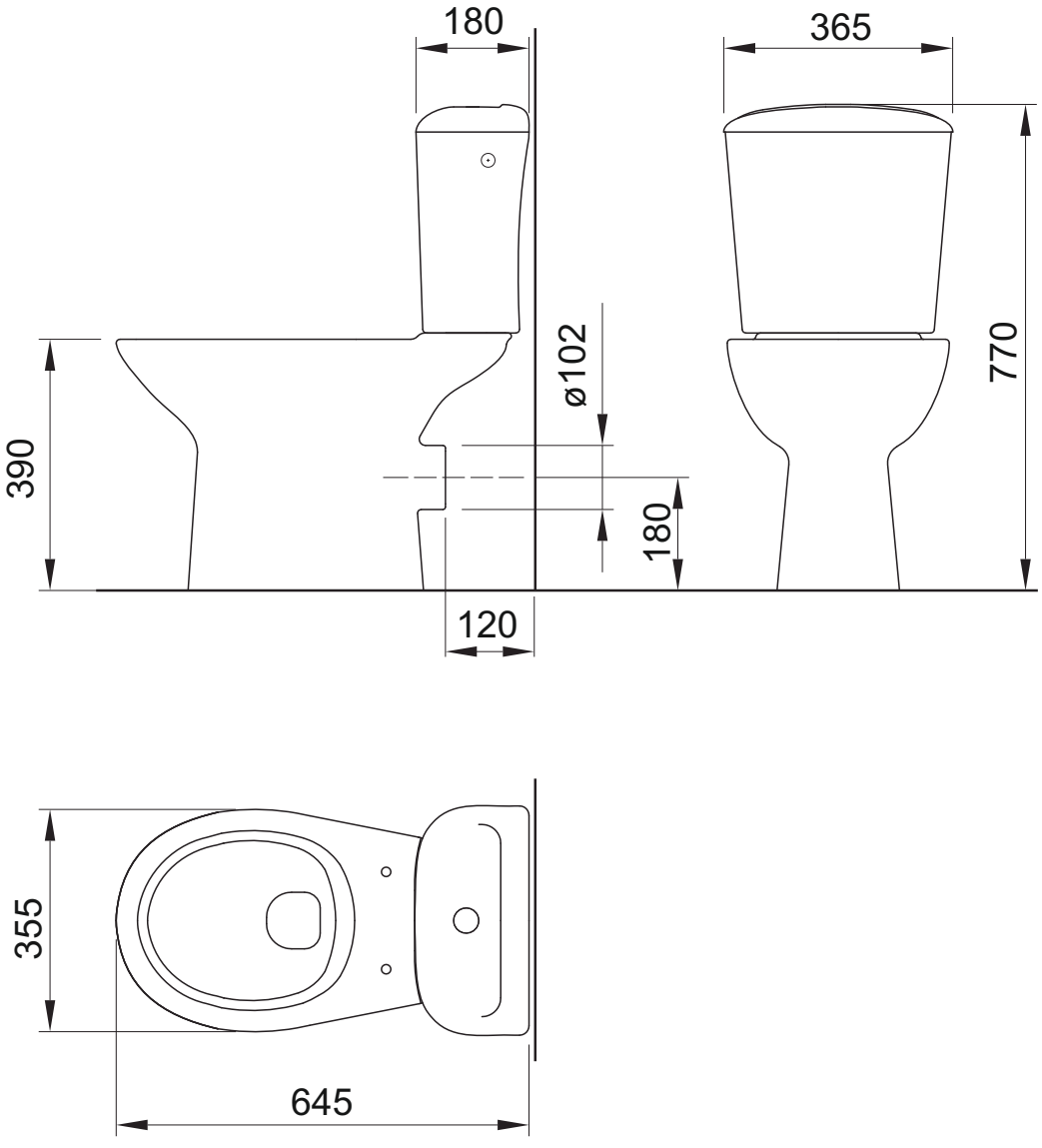
180
365
390
ø102
770
180
120
355
645