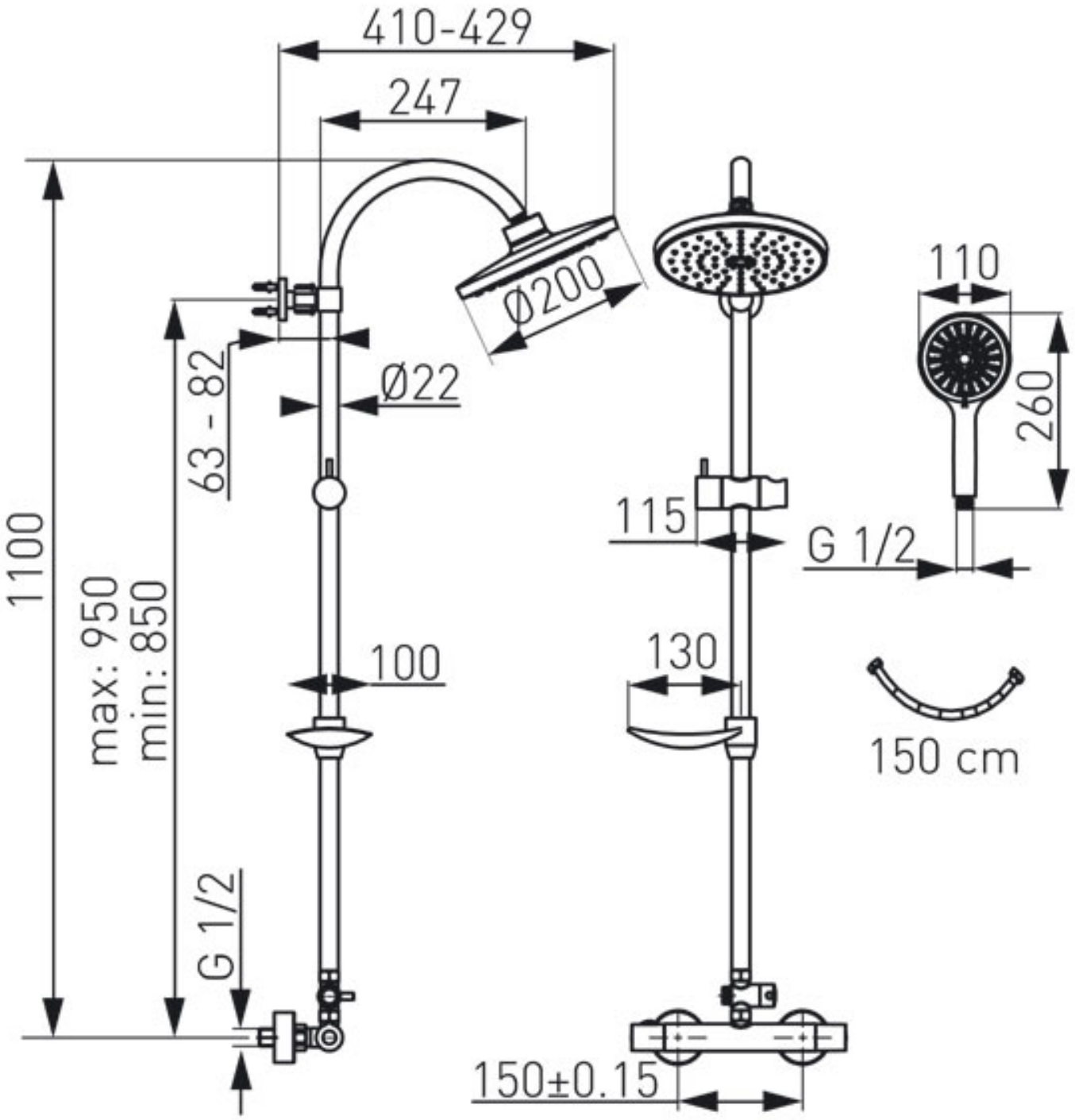
410-429
247
Ø200
110
260
Ø22
63 - 82
1100
max: 950
min: 850
115
G 1/2
100
130
150 cm
G 1/2
150±0.15