HITACHI

Aparat de curățat cu presiune

AW 150

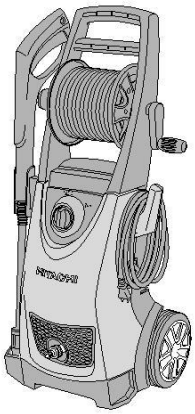

Nu folosiți acest aparat fără să citiți instrucțiunile de utilizare

Instrucțiuni de utilizare

Hitachi Koki

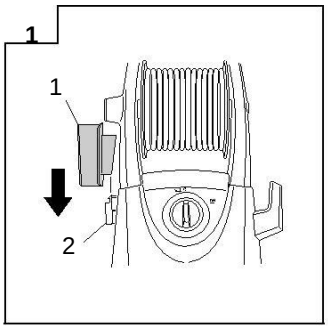
1
1
2

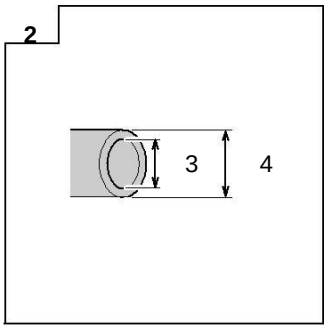
2
3
4

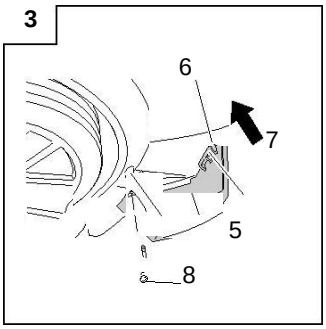
3
6
7
5
8

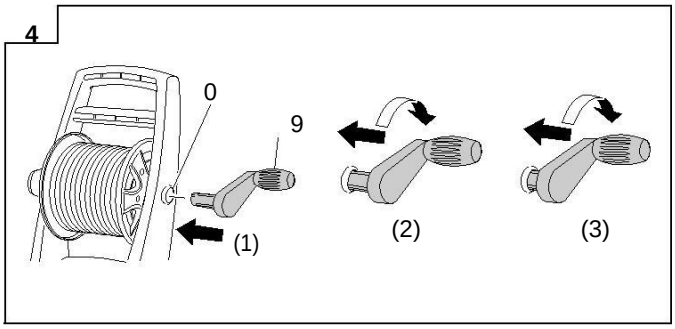
4
0
9
(1)
(2)
(3)

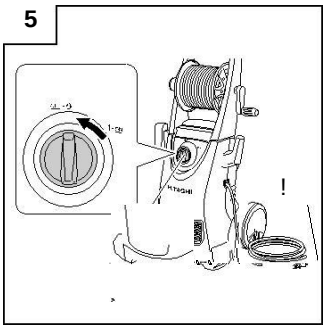
5
!

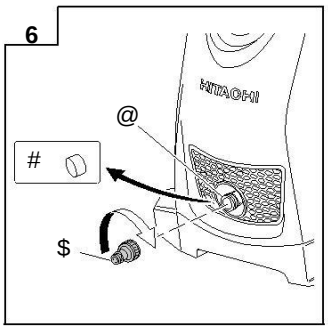
6
HITACHI
@
#
$

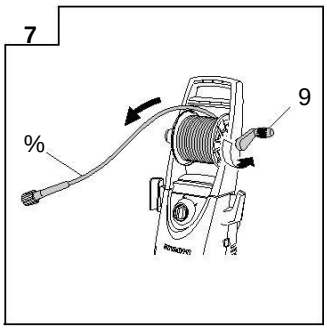
7
9
%

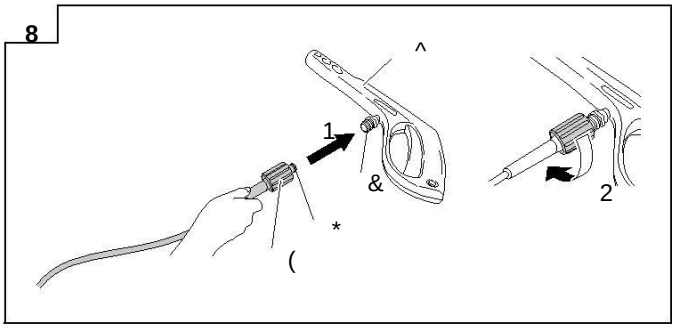
8
^
1
&
2
*
(

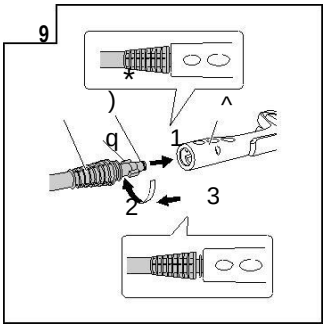
9
*
)
^
q
1
2
3

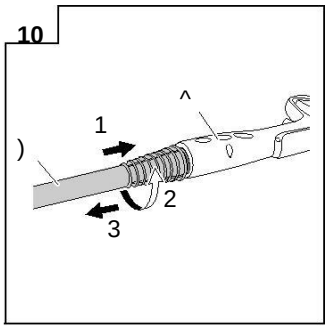
10
1
^
)
2
3

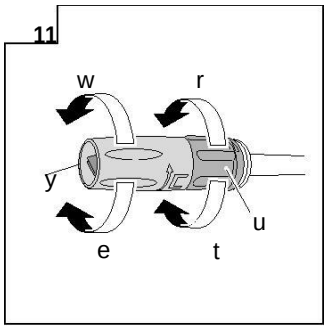
11
w
r
y
u
e
t

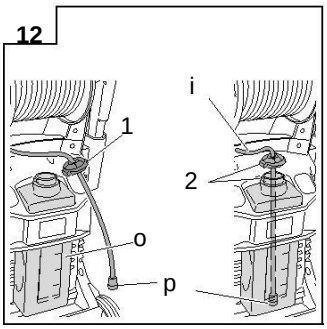
12
i
1
2
o
p

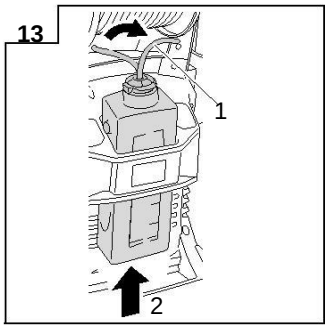
13
1
2

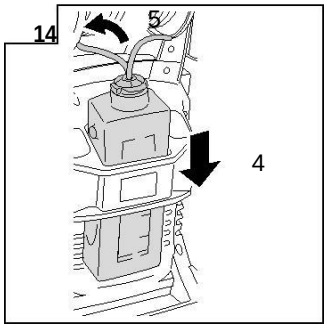
14
5
4

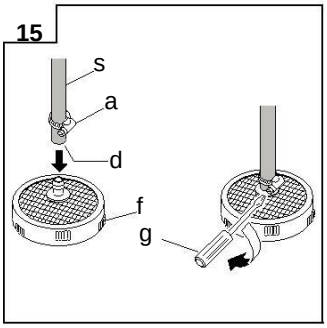
15
s
a
d
f
g

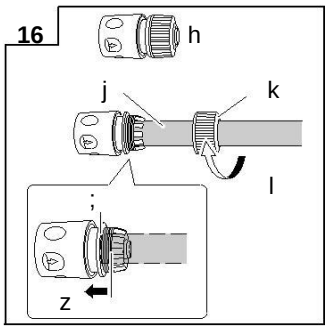
16
h
j
k
l
;
z

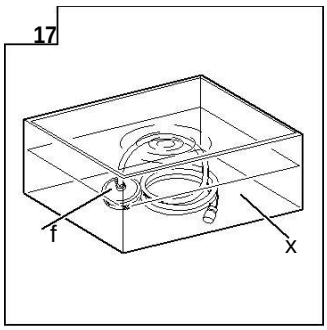
17
f
x

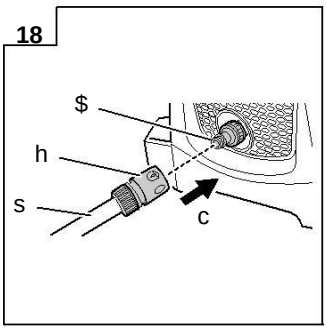
18
$
h
s
c

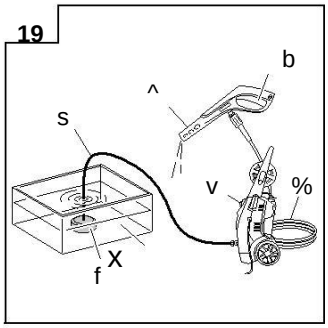
19
b
^
s
v
%
X
f

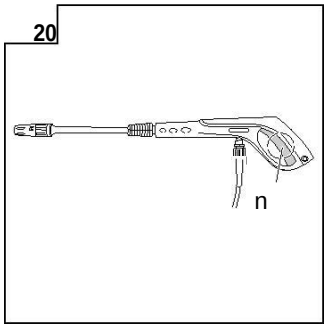
20
n

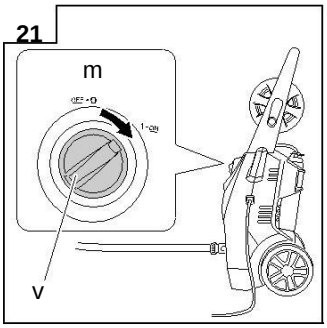
21
m
v

22

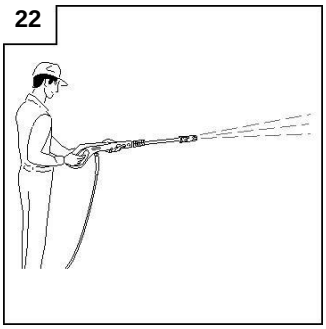

23

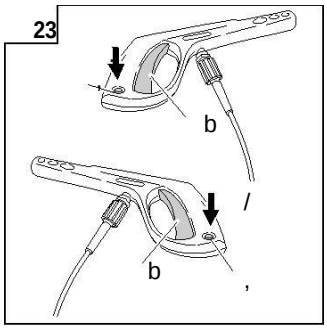

24

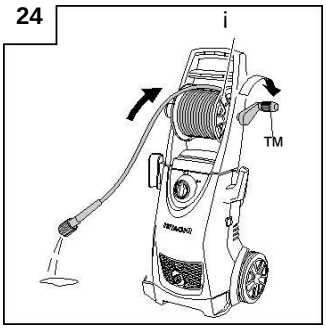

25

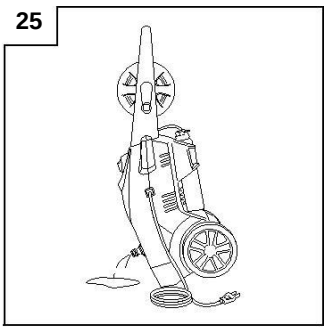

26

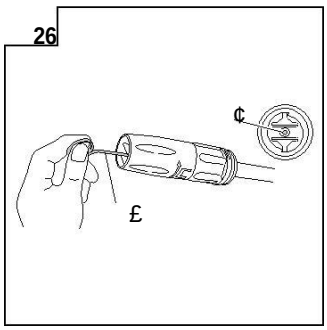

27

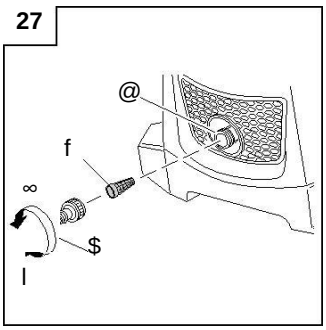

28

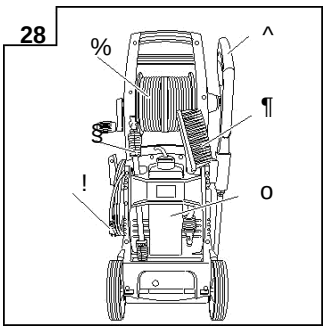

	Română			
1	Suport pistol			
2	Proeminență aparat de curățat			
3	Între 14 și 15 mm			
4	20 mm sau mai puțin			
5	Proeminență aparat de curățat			
6	Canal longitudinal aparat de curățat			
7	Apăsați ferm			
8	Șurub furnizat			
9	Mâner furtun			
10	Gaură de fixare			
11	Ștecher			
12	Gură de intrare alimentare cu apă			
13	Capac de admisie gură de alimentare cu apă			
14	Conector alimentare cu apă			
15	Furtun de presiune			
16	Pistol declanșator			
17	Conector			
18	Oring			
19	Garnitură			
20	Duză			
21	Proeminență			
22	Ajutaj			
23	Pulverizator			
24	Joasă presiune ,			
25	Înaltă presiune			
26	Cap de duză			
27	Dispozitiv de reglare a presiunii			
28	Țeavă alimentare cu apă			
29	Sticlă detergent			
30	Filtru la capătul țevii de alimentare cu apă			
31	Colier furtun			
32	Furtun de aspirare			
33	Umeziți interiorul cu apă			
34	Sorb			

35	Surubelniță dreaptă			
36	Racord rapid			
37	Introduceți furtunul de aspirație			
38	Treceți-l întâi prin garnitură			
39	Strângeți			
40	Capăt furtun			

	Română			
41	Introduceți-l dincolo de acest punct			
42	Rezervor de apă			
43	Introduceți direct			
44	întrerupător			
45	Declanșator			
46	Centrul declanșatorului			
47	Întrerupător ON			
48	Piedică declanșator			
49	Blocaj			
50	Deblocare			
51	Rolă pentru furtun			
52	Mâner furtun			
53	Ac de curățare a duzei			
54	Gaură duză			
55	Desfaceți			
56	Duză turbo			
57	Perie de curățare			

	Română			
	Simboluri **AVERTISMENT** În cele ce urmează sunt prezentate simbolurile folosite pentru mașină. Înainte de utilizare, asigurați-vă că înțelegeți semnificația acestora. ⚠ ⚠		⚠	⚠
	Citiți toate avertismentele privind siguranța și toate instrucțiunile. Nerespectarea avertismentelor și a instrucțiunilor poate conduce la electrocutare, incendii și/sau vătămări grave.			
	Numai pentru țările membre UE Nu aruncați acest dispozitiv electric împreună cu deșeurile menajere. În conformitate cu Directiva Europeană 2002/96/CE referitoare la deșeurile reprezentând echipamente electrice și electronice și la implementarea acesteia în conformitate cu legislațiile naționale, dispozitivele electrice care au ajuns la finalul duratei de folosire trebuie colectate separat și duse la o unitate de reciclare compatibilă cu mediul înconjurător. Apa la presiune înaltă poate fi periculoasă, dacă este folosită incorect. Jeturile de apă de înaltă presiune nu trebuie îndreptate către oameni, echipamente electrice sau aparatul de curățat în sine. Apa care a trecut prin supapa antireflux nu este potabilă. .			
~	Curent alternativ			
⧈	Dispozitiv clasa II			
⚠	Avertisment			
V	Tensiune nominală			
A	Amper			
Hz	Hertz			
W	Watt			
kg	Kilogram			
MPa	Megapascal			

(Instrucțiuni originale)

AVERTISMENTE GENERALE DE SIGURANȚĂ PRIVIN DISPOZITIVELE ELECTRICE

⚠ **AVERTISMENT**

Citiți toate avertismentele privind siguranța și toate instrucțiunile.

Nerespectarea avertismentelor și a instrucțiunilor poate avea ca efect producerea de șocuri electrice, incendii și/sau vătămări grave.

Păstrați toate avertismentele și toate instrucțiunile pentru a le putea consulta pe viitor.

1. **Asigurați-vă că zona de lucru este mereu curată și ordonată.**
   Nerespectarea acestei indicații poate duce la accidentări.
2. **Țineți cont de mediul înconjurător atunci când folosiți aparatul de curățat.**
   ○ *Asigurați-vă că zona de lucru este bine luminată.*
   ○ *Nu folosiți aparatul de curățat în apropierea lichidelor inflamabile sau a gazelor.*
3. **Fiți atenți la șocurile electrice.**
   Nu atingeți nimic ce are împământare (legare la pământ) atunci când folosiți Aparatul de curățat cu presiune. (De exemplu, țevi, radiatoare, cuptoare cu microunde, frigidere, etc.)
4. **Nu folosiți aparatul de curățat în apropierea copiilor.**
   ○ *Alte persoane cu excepția celei care utilizează aparatul de curățat nu au voie să atingă aparatul sau cablul acestuia .*
   ○ *Alte persoane cu excepția celei care utilizează aparatul de curățat nu au voie să se apropie de zona de lucru.*
5. **Depozitați aparatul de curățat într-un loc sigur, atunci când nu este utilizat.**
   Depozitați aparatul de curățat într-un loc uscat, la înălțime sau închis cu lacăt, unde nu este la îndemâna copiilor.
6. **Nu folosiți aparatul de curățat în mod neadecvat.**
   ○ *Utilizați aparatul de curățat cu presiune în limita capacităților sale pentru rezultate sigure și eficiente.*
   ○ *Nu folosiți aparatul de curățat în alt scop decât cel pentru care a fost proiectat.*
7. **Purtați îmbrăcăminte de protecție atunci când folosiți aparatul de curățat.**
   Folosiți cizme de protecție, mănuși, căști cu vizieră și antifoane, în funcție de necesitate.
8. **Purtați ochelari de protecție și măști anti-praf atunci când folosiți aparatul de curățat.**
   Există posibilitatea ca atunci când folosiți aparatul de curățat să vă intre în ochi și în gură stropi şi praf.
9. **Evitați să bruscați cablul de alimentare.**
   ○ *Când transportați Aparatul de Curățat cu presiune nu îl țineți numai de cablul de alimentare și nici nu scoateți ștecherul din priză în timp ce țineți de cablul de alimentare.*
   ○ *Țineți cablul de alimentare departe de surse de căldură, ulei și muchii ascuțite.*
10. **Asigurați-vă că elementul care este curățat este bine fixat pe loc.**
    Există cazuri când puterea presiunii apei determină desprinderea obiectelor ușoare. Nu folosiți aparatul de curățat pentru obiecte ușoare, care nu pot fi fixate pe loc.
11. **Mențineți o poziție corectă atunci când folosiți aparatul de curățat.**
    Asigurați-vă că stați întotdeauna cu picioarele bine fixate pe sol pentru a vă menține echilibrul.
12. **Acordați o atenție deosebită întreținerii aparatului de curățat cu presiune.**
    ○ *Curățați aparatul de curățat periodic pentru o utilizare sigură și eficientă.*
    ○ *Consultați instrucțiunile de utilizare atunci când înlocuiți piesele livrate .*
    ○ *Verificați periodic cablul de alimentare al încărcătorului și cereți-i furnizorului dumneavoastră să efectueze reparații în cazul în care acesta s-a stricat.*
    + *Dacă folosiți un prelungitor, verificați-l periodic și înlocuiți-l în cazul în care s-a deteriorat.*
    ○ *Asigurați-vă că mânerul este întotdeauna uscat și curat și nu lăsați uleiul sau unsoarea să vină în contact cu mânerul.*

13. **Opriţi şi deconectaţi Aparatul de curăţat cu presiune în următoarele situaţii:**
Atunci când nu este folosit şi atunci când este reparat.
Atunci când se ataşează sau se detaşează piesele furnizate sau achiziţionate.
În alte situaţii când riscurile par evidente.
14. **Îndepărtaţi întotdeauna echipamentele folosite pentru reglaj.**
Verificaţi mereu ca toate echipamentele folosite pentru reglaje să fie îndepărtate înainte de a porni alimentarea cu electricitate.
15. **Evitaţi alimentarea accidentală cu electricitate.**
Asiguraţi-vă că nu porniţi accidental alimentarea electrică atunci când aparatul de curăţat este conectat.
Asiguraţi-vă că aparatul de curăţat este oprit înainte de a-l conecta la sursa de alimentare.
16. **Cablurile prelungitoare neadecvate pot fi periculoase.**
17. **Fiţi tot timpul atenţi atunci când folosiţi aparatul de curăţat.**
Fiţi atenţi la instrucţiunile de utilizare prevăzute în manualul de instrucţiuni şi la mediul înconjurător atunci când folosiţi aparatul de curăţat cu presiune.
Nu folosiţi aparatul dacă sunteţi obosiţi.
18. **Folosiţi doar accesoriile si elementele de fixare specificate.**
Folosirea altor accesorii şi elemente de fixare decât cele menţionate în instrucţiunile de utilizare sau în catalogul Hitachi poate duce la accidente sau vătămări şi trebuie evitate neapărat.
19. **Reparaţiile aparatului de curăţat vor fi efectuate doar de către experţi.**
Aparatul de Curăţat cu Presiune este conform tuturor reglementărilor de siguranţă relevante şi nu trebuie modificat.
Reparaţiile vor fi efectuate doar la service-urile autorizate Hitachi. Încercarea de a efectua reparaţii fără a avea competenţele necesare poate duce la accidente sau vătămări.
20. **Nu folosiţi aparatul în cazul în care cablul de alimentare sau alte părţi importante ale aparatului sunt deteriorate, de ex. dispozitive de siguranţă, furtunuri de înaltă presiune, pistol de presiune.**
21. **Folosiţi o sursă de alimentare conformă cu tensiunea trecută pe plăcuţă.**
Nerespectarea acestui aspect poate face ca aparatul să funcţioneze la viteze mai mari decât în mod normal, ceea ce duce la supraîncălzire şi la izbucnirea fumului şi focului, ceea ce poate provoca daune şi vătămări.
22. **Folosiţi o priză independentă cu putere de 15A sau mai mare.**
Împărţirea prizei cu alte echipamente poate duce la închiderea întrerupătorului.
23. **Atunci când folosiţi aparatul de curăţat ţineţi bine pistolul de presiune, cu ambele mâini.**
Nerespectarea acestei indicaţii poate duce la vătămări.
24. **Dacă nu este folosită corect, apa cu presiune mare poate fi periculoasă.**
Jeturile de apă cu presiune puternică nu trebuie îndreptate spre oameni, animale, obiecte uşor de spart, echipamente electrice sau aparatul de curăţat în sine.
25. **Nu folosiţi benzină, ulei, solvenţi organici sau alte lichide inflamabile sau toxice sau orice alt lichid inadecvat.**
Nerespectarea acestei indicaţii poate duce la explozii, izbucnirea unui incendiu sau fum sau la alte accidente ce pot provoca daune sau vătămări.

26. **Când spălaţi anvelope auto, asiguraţi-vă că vârful duzei este menţinut la cel puţin 50 cm distanţă de suprafaţa care este spălată.**
Nerespectarea acestei indicaţii poate avea ca rezultat deteriorarea anvelopei sau a frânelor, care pot cauza accidente grave.
27. **Nu atingeţi ştecherul încărcătorului sau priza de curent electric cu mâinile ude.**
Nerespectarea acestei indicaţii poate duce la electrocutări.
28. **Aparatul de curăţat cu presiune nu trebuie folosit de către copii sau persoane neinstruite.**
29. **Apa care a trecut prin dispozitivele de siguranţă anti-reflux se consideră ca nefiind potabilă.**
Asiguraţi-vă că întotdeauna folosiţi o supapă anti-reflux atunci când aparatul de curăţare este conectat la un robinet de apă potabilă.
Apa care a trecut prin supapa anti-reflux nu este potabilă.
30. **Asiguraţi-vă că aparatul de curăţat cu presiune, încărcătorul, prelungitorul, ştecherul, priza de curent sau alte zone nu sunt stropite cu apă. De asemenea, aparatul nu se trebuie expus la ploaie şi nici nu se foloseşte în ploaie.**
Nerespectarea acestei indicaţii poate duce la electrocutări.
31. **Nu apăsaţi pistolul de presiune atunci când îl fixaţi pe poziţie.**
32. **Dacă aparatul de curăţat nu funcţionează normal sau scoate zgomote ciudate sau vibraţii, opriţi-l imediat şi contactaţi centrele de service autorizate Hitachi pentru a solicita inspecţii sau reparaţii.**
Continuarea utilizării poate duce la vătămări.
33. **Dacă aparatul de curăţat este scăpat pe jos sau lovit de un obiect solid în mod accidental, verificaţi să nu aibă daune, fisuri sau deformări.**
Nerespectarea acestei indicaţii poate avea ca rezultat vătămarea utilizatorului.
34. **Nu îndreptaţi jetul spre dumneavoastră sau alte persoane pentru a curăţa hainele sau încălţămintea.**
35. **Deconectaţi întotdeauna sursa de alimentare atunci când lăsaţi aparatul nesupravegheat.**

ATENŢIE

1. **Eliminaţi toată presiunea din aparatul de curăţat înainte de a deconecta furtunul de înaltă presiune.**
2. **Ataşaţi în mod corect toate accesoriile furnizate, conform instrucţiunilor de utilizare.**
Nerespectarea acestei indicaţii poate avea ca rezultat detaşarea accesoriilor sau vătămarea utilizatorului.
3. **Verificaţi cu atenţie ca niciun corp străin să nu adere la obiectul spălat.**
Nerespectarea acestei indicaţii poate avea ca rezultat desprinderea obiectelor şi provocarea unor vătămări neprevăzute.
4. **Nu pulverizaţi cu jet de apă în zonele din jurul etichetelor de pe obiect.**
Nerespectarea acestei indicaţii poate duce la desprinderea etichetei.
5. **Ţineţi bine de mâner atunci când transportaţi aparatul de curăţat.**
6. **Nu folosiţi altă apă decât apă curată de la robinet (apă care conţine murdărie, noroi, nisip) atunci când utilizaţi funcţia de auto-spălare.**
7. **Copiii trebuie supravegheaţi pentru a fi siguri că nu se joacă cu aparatul.**

SPECIFICAŢII

Model	AW150
Tensiune de alimentare (pe zone)*1	Fază singulară AC 50/60 Hz Voltaj 220 V - 240 V
Putere*1	2000 W
Presiune max. evacuare (1MPa: 10.2 kgf/cm^2)	11.0 MPa
Presiune max. permisă	15.0 MPa
Presiune max. de alimentare	0.7 MPa
Evacuarea max. apă	6.67 L/min
Temperatură permisă a apei	40°C sau mai puţin
Dimensiuni (Lungime x Lăţime x Adâncime)	425 mm x 345 mm x 905 mm (Inclusiv mânerul furtunului, suportul cablului de alimentare, suportul pistolului si teaca şi conectorul de alimentare cu apă)
Greutate*2	12.4 kg

*1 Verificaţi plăcuţa de identificare a produsului deoarece se poate schimba în funcţie de zone.
*2 Greutate: Fără cablu de alimentare, greutatea constă în pistolul de presiune, furtunul de înaltă presiune, duza variabilă, conectorul de alimentare cu apă şi suportul pentru accesorii.

ACCESORII STANDARD

(1) Pistol declanșator..... 1
(2) Furtun de presiune (10 m)..... 1
(3) Duză variabilă (cu dispozitiv de reglare a presiunii) 1
(4) Duză turbo 1
(5) Sticlă detergent (ținută în interior) 1
(6) Racord rapid (negru)
(a se folosi cu filtrul furtunului) 1
(7) Conector alimentare cu apă 1
(8) Ac de curățare a duzei..... 1
(9) Suport pistol 1
(10) Mâner furtun 1

(11) Sprijin pistol (cu 1 șurub de înfiletare) 1

(1)
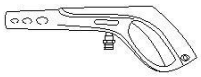
(2)
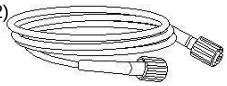
(3)

(4)

(5)

(6)
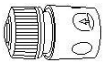
(7)

(8)

(9)

(10)
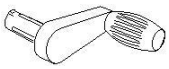
(11)

ACCESORII OPȚIONALE (vândute separat)

Elementele arătate la vândute separat sunt. Contactați centrele autorizate Hitachi pentru înlocuiri dacă accesoriile standard se deteriorează sau se rup

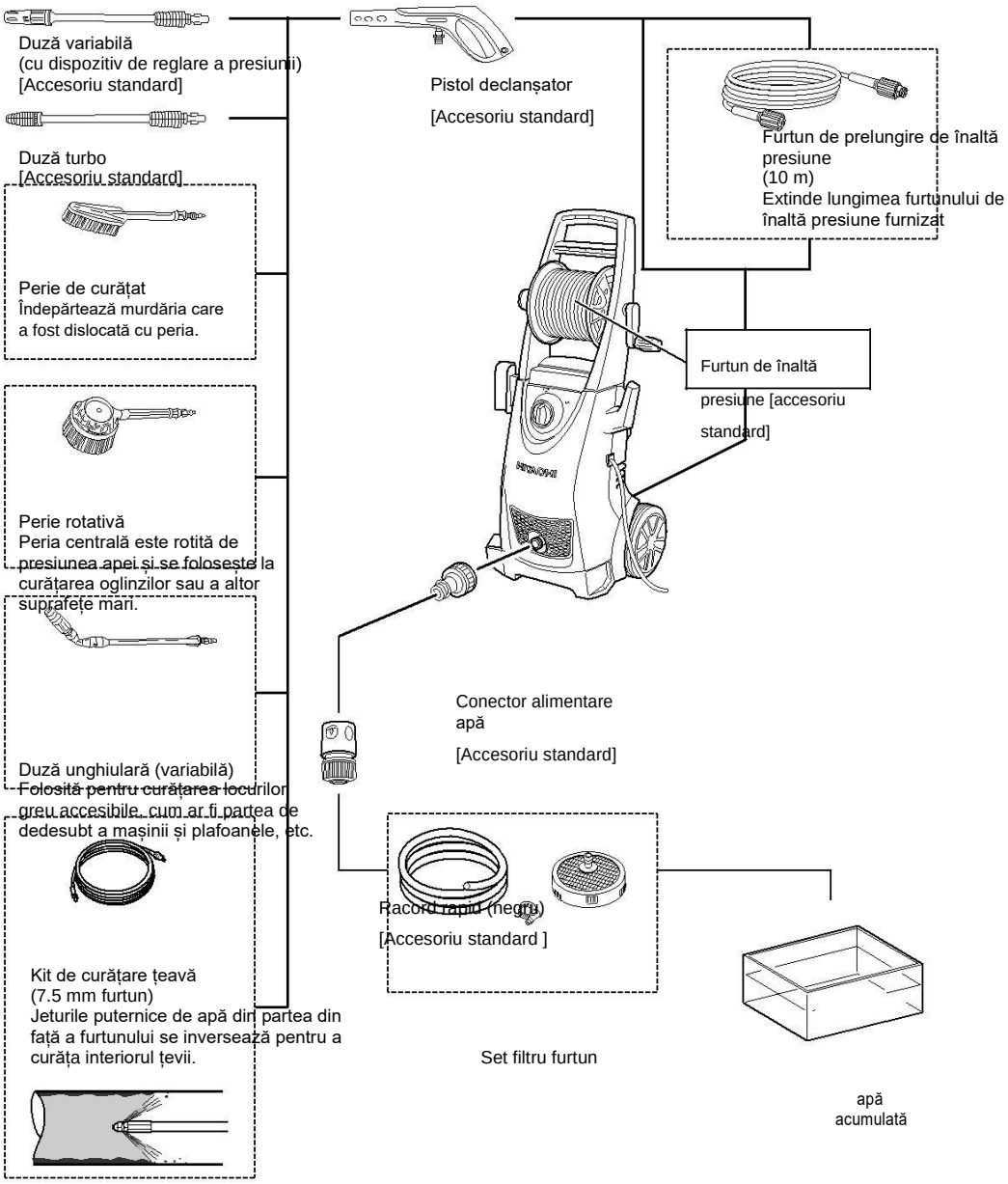

APLICAȚII

- Curăță uși cu sită, sticla ferestrelor, podele, pereți, etc.
- Curăță automobile, motociclete, etc.
- Curăță noroiul de pe echipamentele de grădinărit și de pe echipamentele agricole.

ÎNAINTEA UTILIZĂRII

1. Instalarea unei siguranțe cu împământare
Se recomandă conectarea aparatului de curățat la o siguranță pentru o opri alimentarea dacă scurgerile de curent depășesc 30mA pentru 30 de milisecunde, pentru a preveni șocurile electrice.

2. Păstrați zona de lucru curată și ordonată
Apa murdară va fi pulverizată în jur atunci când se folosește aparatul de curățat. Prin urmare, zona trebuie verificată pentru a fi siguri că nu există obstacole, iar zona de lucru trebuie păstrată curată și ordonată.

3. Amplasarea aparatului de curățat
Alegeți locuri plate unde aparatul de curățat nu este stropit cu apă în timpul curățării.

4. Folosirea prelungitoarelor
Asigurați-vă că prelungitorul este suficient de gros încât să furnizeze electricitate în mod constant, și folosiți prelungitoare cât mai scurte cu putință
Grosimea și lungimea acceptabilă pentru prelungitor sunt indicate în tabelul de mai jos.

Grosime cablu (mm^2)	Lungime cablu (m)
1	12.5
1.5	20
2.5	30

5. Atașarea suportului pistolului (Fig. 1)
Aliniați canelura de pe suportul pistolului cu proeminența de pe aparatul de curățat și apăsați până face clic și se fixează pe poziție

6. Pregătiți un furtun pentru alimentarea cu apă (Fig. 2)
Pregătiți următoarele atunci când folosiți furtunuri de alimentare cu apă:
- Furtunuri care rezistă la presiune (cu plasă)
- Furtunuri cu diametru intern de 14 - 15 mm.
- Furtunuri cu diametru exterior de până la 20 mm .

7. Atașarea sprijinului pentru pistol (Fig. 3)
(1) Apăsați proeminența pe sprijinul pistolului în orificiul lung de pe aparatul de curățat la unghiul arătat în imagine.
(2) Înșurubați bine șurubul furnizat în locul indicat cu o șurubelniță Phillips.

8. Atașarea mânerului furtunului (Fig. 4)
(1) Introduceți mânerul furtunului în orificiul de fixare de pe aparatul de curățat.
(2) Apăsați în timp ce se rotește până când ajunge la aproximativ 15 mm adâncime.
(3) Continuați să apăsați și să rotiți până ce se fixează pe poziţie la aproximativ 15 mm adâncime.

ÎNSPECȚII ÎNAINTE DE UTILIZARE

ATENȚIE
Înainte de a folosi aparatul de curățat verificați următoarele. Verificați elementele enumerate la 1 și 2 înainte de a conecta aparatul la priza de alimentare.

1. Asigurați-vă că comutatorul este în poziția "OPRIT" (Fig. 5)
Dacă conectați aparatul de curățat la priza de curent cu comutatorul setat pe "PORNIT" atunci aparatul va funcționa imediat, ceea ce poate duce la vătămări neașteptate.

2. Verificaţi alimentarea cu energie electrică
Folosiți doar la tensiunea nominală.
Nu folosiți mașini motrice sau curent continuu. Nerespectarea acestui lucru nu va duce doar la deteriorarea aparatului de curățat ci, de asemenea, este și foarte periculos.

3. Verificaţi priza de alimentare
În cazul în care priza este slăbită sau ştecherul este ușor deplasat, acestea trebuie reparate.
Este periculos să le folosiți în aceste condiții. Consultați-vă cu electricianul dumneavoastră.

ATAȘAREA COMPONENTELOR

Asigurați-vă că toate componentele sunt atașate în următoarea ordine pentru a garanta utilizarea în condiții de siguranță.

ATENȚIE
Opriți aparatul de curățat și deconectați-l de la priza de alimentare pentru a evita accidentele neprevăzute.

1. Atașați conectorul de alimentare cu apă la gura de intrare pentru alimentarea cu apă a aparatului de curățat (Fig. 6)
Îndepărtați capacul de la gura de alimentare cu apă și atașați ferm conectorul de alimentare cu apă.
Conectarea proastă poate cauza scurgeri de apă.

2. Trageți furtunul de înaltă presiune de pe rola pentru furtun (Fig. 7)
Trageți întreaga lungime a furtunului de înaltă presiune de pe rolă în timp ce stabilizați rola pentru a preveni răsturnarea acesteia.

NOTĂ
Dacă folosiți aparatul de curățat cu o parte a furtunului înfășurată pe rolă poate cauza vibrații anormale sau presiune insuficientă .

3. Atașați furtunul de înaltă presiune la pistolul declanșator. (Fig. 8)
Apucați capătul gros al furtunului de înaltă presiune, introduceți-l în conectorul de pe pistolul de declanșare iar apoi rotiți inelul de pe furtun pentru a-l fixa pe poziție.

NOTĂ
- Umeziți o-ringul cu apă pentru a facilita conexiunea dacă întâmpinați greutăți la introducerea furtunului.
- Dacă inelul nu poate fi strâns înseamnă că capătul furtunului de înaltă presiune nu a fost introdus suficient .

4. Atașaţi duza la pistolul declanșator.
<Atașare (**Fig. 9**)>
(1) Aliniați proeminența de pe duză la orificiul de intrare de pe pistolul declanșator și apăsați-l pe poziție.

NOTĂ
- Îndepărtați toate impuritățile, noroiul și ale materiale de orificiul de intrare al pistolului declanșator și de pe proeminența de pe duză.
- Umeziți o-ringul cu apă pentru a facilita conexiunea dacă întâmpinați greutăți la introducerea în duză.

(2) Apăsați ferm pe duză și apoi rotiți în direcția indicată de săgeată până când se oprește (o jumătate de rotație).
(3) Asigurați-vă că duza nu poate fi scoasă după ce a fost atașată.
<Detaşare (**Fig. 10**)>
Apăsați ferm pe duză și rotiți în sens invers acelor de ceasornic până când se oprește. Duza poate fi scoasă în această poziție.

UTILIZAREA DE DUZE DIFERITE

Duze variabile (cu dispozitiv de reglare a presiunii) (Fig. 11)

Duza variabilă (cu dispozitiv de reglare a presiunii) poate fi folosită pentru alternanța între “Jet” și “Pulverizator” și între “Presiune ridicată” și “Presiune scăzută”.

Rotiți capătul duzei în sensul acelor de ceasornic pentru “Jet”, și invers acelor de ceasornic pentru “Pulverizator”. De asemenea, rotiți dispozitivul de reglare a presiunii în sensul acelor de ceasornic pentru “Presiune scăzută”, și invers acelor de ceasornic pentru “Presiune ridicată”.

- **Spălarea cu jet**
  Se elimină un jet de apă în linie dreaptă pentru a îndepărta noroiul întărit și alte impurități de pe mașinile agricole, etc.
- **Spălarea cu pulverizatorul**
  Apa este eliminată în evantai pentru curățarea pereților, motocicletelor și automobilelor, etc.
  Duza poate fi rotită la aproximativ 90 de grade pentru a schimba forma pulverizatorului între orizontală și verticală.

NOTĂ

○ Dispozitivul de reglare a presiunii poate fi de asemenea rotit atunci când se alternează între “Jet” și “Pulverizator”, astfel că trebuie să îl reajustați la setarea necesară după ce l-ați folosit.

○ Reglați dispozitivul de reglare a presiunii întâi pe “Jet” și apoi mutați-l treptat pe poziția “Pulverizator” în timp ce apăsați pe trăgaci.
Luați în considerare că există șansa ca apa să fie pulverizată pe orizonta pe o suprafață mare daca dispozitivul este rotit complet în poziția “Pulverizator”.

○ Luați în considerare faptul că duza poate fi stricată dacă este forțată să treacă de poziția de stop atunci când se alternează între pozițiile “Jet” și “Pulverizator”.

Duză turbo

Duza turbo se rotește pe măsură ce pulverizează jeturi de apă de înaltă presiune pentru o spălare eficientă.

NOTĂ

Duza turbo elimină jeturi puternice de apă doar atunci când este setată pe poziția “Jet”.
Evitați folosirea acestuia pe elemente care se rup ușor sau al căror înveliș se poate coji ușor.

UTILIZAREA STICLEI PENTRU DETERGENT (Fig. 12)

Pulverizați apă amestecată cu detergent.
Folosiți detergenți neutri disponibili pe piață.

ATENȚIE

Nu folosiți detergenți acizi sau alcalini. Folosiți doar detergenți neutrii disponibili pe piața liberă.
Utilizarea altor detergenți sau agenți chimici decât cei neutrii poate duce la accidente sau defecțiuni.

NOTĂ

Asigurați-vă ca țeava de alimentare să fie conectată ferm la aparatul de curățat .
Altfel detergentul nu se va amesteca cu pulverizatorul.

1 Scoateți capacul de la sticla de detergent și turnați detergent în ea.

2 Asigurați-vă că filtrul de pe țeava de alimentare cu apă a sticlei de detergent este introdus în lichid și apoi strângeți capacul cu putere.

NOTĂ

Duzele variabile (cu dispozitiv de reglare a presiunii) pot fi folosite doar pentru setarea “Presiune scăzută” atunci când se folosește sticla de detergent.
Detergentul nu va fi pulverizat în cazul în care se folosește setarea „Presiune ridicată” pentru duzele variabile (cu dispozitive de reglare a presiunii) sau pentru duzele turbo .

3 Setați dispozitivul de reglare a presiunii la “Presiune scăzută” atunci când folosiți duzele variabile (dispozitive de reglare a presiunii)

4 Apa cu detergent va fi pulverizată la presiune scăzută atunci când este tras trăgaciul pistolului declanșator.

Curățarea sticlei de detergent (Fig. 13 și 14)

1 Scoateți țeava de alimentare cu apă a sticlei de detergent din aparatul de curățat.
Împingeți sticla de detergent din partea de jos și trageți din partea de sus.
Spălați sticla de detergent, țeava de alimentare cu apă și filtrul cu apă de la robinet.
Când reatașați sticla, țineți-o așa cum se arată în **Fig. 14**, și apoi apăsați proeminența în partea de jos atât cât permite.

Introduceți țeava de alimentare cu apă în aparatul de curățat și strângeți capacul în timp ce vă asigurați că nu pătrunde praf sau murdărie .

FOLOSIREA SETULUI DE FILTRE PENTRU FURTUN (vândut separat)

Setul de filtre pentru furtun vândut separat este echipat cu o funcție care trage automat apa dintr-un rezervor de apă, etc., atunci când este atașat la AW150.
Înălțimea maximă a aspirației (interval de ridicare) este de aproximativ 0.5 m.
Atașați-l corect, conform acestor instrucțiuni.

Înălțimea de aspirație atunci când înălțimea gurii de ieșire pentru alimentare cu apă este mai joasă decât înălțimea maximă a furtunului de aspirație. De la înălțimea maximă a furtunului de aspirație la suprafața apei.

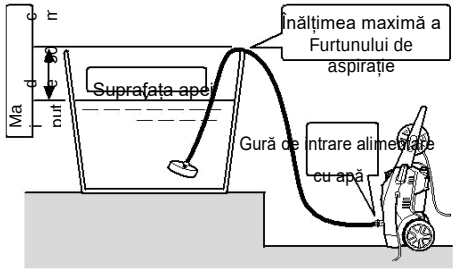

Înălțimea de aspirație atunci când înălțimea gurii de ieșire pentru alimentare cu apă este aceeași cu înălțimea maximă a furtunului de aspirație: De la gura de ieșire pentru alimentarea cu apă la suprafața apei.

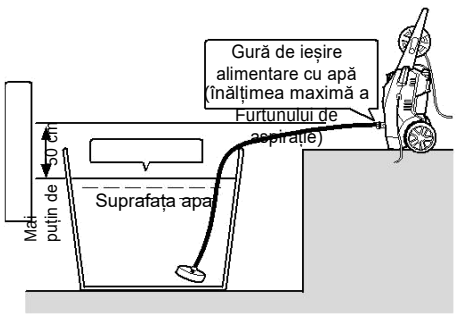

1. Atașarea filtrului la furtunul de aspirație (Fig. 15)

(1) Treceți furtunul de aspirație prin colierul pentru furtun și apoi umeziți ușor cu apă interiorul furtunului de aspirare.

(2) Introduceți filtrul cât permite, apoi strângeți bine colierul furtunului cu o șurubelniță dreaptă.

2. Atașarea racordului direct (negru) la furtunul de aspirare (Fig. 16)

Atașați racordul direct (negru), furnizat ca accesoriu standard, la furtunul de aspirare.

3. Începerea procesului de aspirare a apei cu furtunul de aspirare (Fig. 17)

Scufundați filtrul furtunului într-un recipient umplut cu apă.

Începeți procesul de aspirare (introduceți apa în furtunul de aspirare.)

NOTĂ

○ Nu folosiți altceva decât apă curată (apa de râu sau din lac, apa tulbure conține granule de nisip.)

Nerespectarea acestei indicații poate duce la defecțiuni

. ○ Setați comutatorul pe “PORNIT” fără să atașați duza.

Nerespectarea acestei indicații poate duce la operațiuni de uscare ceea ce poate provoca defecțiuni.

4. Introduceți racordul direct in conectorul de alimentare cu apă (Fig. 18)

Scoateți racordul direct din apa acumulată și introduceți-l în conectorul de alimentare cu apă al aparatului de curățat în timp ce vă asigurați că nu curge apa din furtun.

5. Asigurați-vă că apa iese afară (Fig. 19)

(1) Conectați pistolul declanșator de la care s-a îndepărtat duza de la furtunul de înaltă presiune.

(2) Conectați la priza de alimentare și setați comutatorul pe “PORNIT”.

(3) Trageți trăgaciul pistolului declanșator iar apoi setați comutatorul pe “OPRIT” după ce vă asigurați că curge suficientă apă.

6. Atașarea duzei.

NOTĂ

Setați comutatorul pe “OPRIT” în cazul în care apa nu curge în termen de două minute.

Nerespectarea acestei indicații poate duce la defecțiuni (operațiuni de uscare.)

7. Spălare

Setați comutatorul pe “PORNIT” și apăsați trăgaciul pistolului declanșator pentru a începe spălarea.

8. Curățarea

Îndepărtați toata murdăria de pe sita filtrului, spălaţi-l cu apă și depozitați-l după ce s-a uscat.

SPALAREA

ATENȚIE

○ Nu porniți aparatul de curățat dacă este tras trăgaciul.

Nerespectarea acestei indicații poate duce la pulverizarea imediată a apei cu presiune ceea ce poate provoca accidente neașteptate.

○ Nu îndreptați duza spre oameni sau animale. Nerespectarea acestei indicații poate provoca vătămări.

PRECAUȚIE

○ Setați comutatorul imediat pe “OPRIT” dacă furtunul iese de pe robinet sau din aparat sau dacă aparatul nu se mai alimentează cu apă.

Nerespectarea acestei indicații poate duce la defecțiuni imediate (operațiuni de uscare.)

○ Setați comutatorul pe “OPRIT” atunci când suspendați temporar operațiunile.

Dacă nu respectați această indicație motorul poate să pornească automat.

○ În timpul operațiunilor țineți degetul în centrul trăgaciului (**Fig. 20**)

Nerespectarea acestei indicații poate provoca rănirea degetelor.

Țineți bine pistolul și duza cu ambele mâini.

○ Atunci când țâșnește apa pistolul poate recula.

NOTĂ

○ Nu folosiți furtunul de apă atunci când este înfășurat pe rolă. Nerespectarea acestui lucru poate duce la întreruperea apei.

○ Începeți spălarea inițială la aproximativ 2-3 metri distanță de elementul vizat, și apoi apropiați-vă treptat verificând nivelul de curățare până ajungeți la o distanță de la care murdăria poate fi efectiv îndepărtată.

Presiunea de pulverizare de la aparatul de curățat este de 20 de ori mai mare decât cea de la robinet. Jeturile de apă cu presiune ridicată pot, prin urmare, deteriora sau decoji învelișul obiectelor spălate.

○ Există cazuri în care jetul de apă va părea instabil datorită faptului că aerul acumulat în pompă și în furtun este curățat împreună cu apă imediat după utilizare. În acest caz, lăsați apa să curgă până când se stabilizează.

○ Lăsați un decalaj de două sau mai multe secunde între apăsarea și eliberarea trăgaciului.

Nerespectarea acest lucru poate duce la defecțiuni ale presostatului.

○ Nu folosiți aparatul de curățat pentru mai mult de treizeci de minute consecutive fără pauză.

1. Deschideți robinetul la maxim.

Îndreptați duza într-o direcție sigură și apoi deschideți complet robinetul. Asigurați-vă că nu curge apa pe la racorduri.

Eliberați piedica trăgaciului cu aparatul de curățare oprit, apăsați pe trăgaciul pistolului de declanșare pentru a descărca o cantitate mică de apă din duză cu presiunea apei de la robinet. Verificați pentru a vă asigura că apa nu se scurge.

NOTĂ

Nu porniți aparatul de curățat dacă robinetul este oprit. Nerespectarea acestui aspect poate provoca defecțiuni .

2. Setați comutatorul în poziția “PORNIT” (Fig. 21)

Motorul va începe să funcționeze atunci când aparatul de curățat este pornit. Motorul se va opri automat odată ce s-a format o presiune suficientă a apei în interiorul aparatului.

3. Apăsați pe trăgaci (Fig. 22)

Țineți pistolului ferm cu ambele mâini, îndreptați duza către elementul de spălat, și apoi apăsați pe trăgaci.

Jetul de apă de înaltă presiune va fi pulverizat afară.

Reglați duza între "Jet" si "Pulverizare", în funcție de necesitate.

Piedică trăgaci (Fig. 23)

Pistolului este echipat cu o piedică de declanșare pentru a preveni declanșarea pistolului.

Trăgaciul este blocat și eliberat prin apăsarea piedicii în direcția indicată de săgeți.

NOTĂ

Blocați trăgaciul cu piedica de declanșare în timpul pauzelor și după ce spălarea a fost finalizată.

DUPĂ UTILIZARE

După ce elementul vizat a fost spălat, scurgeţi apa reziduală din aparatul de curăţat şi depozitaţi-l într-un loc bine ventilat, să se usuce.
Există cazuri în care apa rămasă în furtun poate să înghețe în timpul iernii, astfel că trebuie scursă cat mai multa apa posibil și păstrat aparatul în interior.

ATENȚIE

Asiguraţi-vă că toată apa reziduală s-a scurs din aparat, pistolul declanşator şi furtunul, etc., după utilizare.
Nerespectarea acestei instrucţiuni poate duce la înghețare, ceea ce duce la defecţiuni.

1. Scurgerea apei din aparatul de curăţat

(1) Opriţi alimentarea cu apă.
(2) Setaţi comutatorul pe “OPRIT” şi apăsaţi pe trăgaciul pistolului de declanşare pentru a evacua apa din interiorul aparatului. Continuaţi acest lucru până când nu mai curge apă (aproximativ între 30 şi 60 de secunde.)
(3) Apăsaţi piedica de declanşare de pe pistolul de declanşare pentru a-l fixa pe poziţie.

2. Setaţi comutatorul în poziţia “OPRIT”.

(1) Opriţi aparatul de curăţat.
(2) Scoateţi cablul de alimentare din priză.

NOTĂ

Dacă lăsaţi aparatul pornit poate duce la operaţiuni de uscare, ceea ce duce la defecţiuni.

3. Detaşaţi pistolul de declanşare.

Urmaţi procedura inversa explicată în "Ataşaţi furtunul de înaltă presiune la pistol de declanşare" pentru a detaşa pistolul de declanşare.

4. Strângeţi înapoi furtunul de înaltă presiune (Fig. 24)

Aşezaţi capătul furtunului de înaltă presiune la o poziţie mai joasă decât rola şi apoi strângeţi furtunul în timp ce curge toată apa reziduală..

5. Scurgeţi toata apa din aparatul de curăţat (Fig. 25)

(1) Înclinaţi maşina de spălat pentru a se scurge în apa reziduală
. (2) Ştergeţi orice umezeala cu o cârpă uscată.

PRECAUŢIE

Apa lăsată în aparatul de curăţat poate îngheţa în timpul iernii, ceea ce ar putea duce la deteriorarea pompei.

MECANISME DE SIGURANȚĂ

Aparatul de curăţat este prevăzut cu următoarele mecanisme de siguranţă pentru a asigura utilizarea în condiţii de siguranţă.

Întrerupător alimentare

Astfel se previne operarea aparatului de curăţat în mod neintenţionat.

Pistol de presiune prevăzut cu dispozitiv de blocare

Astfel se previne tragerea declanşatorului şi operarea aparatului de curăţat în mod neintenţionat.

Comutator presiune

Acesta previne ca presiunea din interiorul duzei să depăşească nivelurile admisibile. Eliberarea manetei pistolului determină supapa operată de presiunea apei să oprească operaţiunile de pompare, şi permite presiunii să fie eliberată alimentatorul de apă. Pompa este pornită din nou când maneta este trasă.

Protector termic

Aceasta protejează motorul de operaţiunile de oprire atunci când se detectează o căldură anormală în motor. Acesta va începe să funcţioneze din nou atunci când motorul se răceşte.

MENTENANȚĂ SI VERIFICARE

ATENȚIE

Opriţi aparatul de curăţat si cablul de alimentare din priză fără să eşuaţi atunci când îl verificaţi sau curăţaţi.

1. Verificarea aparatului de curăţat şi a furtunurilor (Fig. 26)

Asiguraţi-vă că nu există niciun prejudiciu, fisuri sau defecţiuni.
Asiguraţi-vă că vă curăţaţi gaura de pe duza cu acul de curăţare pentru duză furnizate în mod regulat.

NOTĂ

Detaşaţi arma de declanşare şi curăţaţi gaura duzei.

2. Verificarea filtrului (Fig. 27)

Spălaţi în mod regulat toate blocajele din filtrul cu apă.

NOTĂ

Scoateţi filtrul de la racordul de intrare pentru alimentare cu apă, cu ajutorul unor cleşti.

3. Curăţarea aparatului de curăţat

Stoarceţi excesului de lichid dintr-o cârpă înmuiată în apă şi săpun şi ştergeţi aparatul.
Nu utilizaţi benzină, diluant, benzen, kerosen, etc.
Nerespectarea acestor indicaţii poate duce la defecţiuni.

4. Verificaţi să nu existe şuruburi slăbite.

Verificaţi în mod regulat să nu existe şuruburi slăbite şi strângeţi toate şuruburile care sunt slăbite. Nerespectarea acestei indicaţii ar putea fi periculoasă.

5. Curăţenia şi stocarea aparatului de curăţat după folosire (Fig. 28)

Accesoriile pot fi depozitate în interiorul aparatului aşa cum este prezentat în Fig. 28 când nu este folosit şi atunci când este mutat.
Evitaţi următoarele medii şi păstraţi aparatul de curăţat şi accesoriile într-un loc sigur, uscat, atunci când nu este utilizat.

- A nu se păstra la îndemâna copiilor, sau în locuri unde îl pot folosi copiii.
- Nu depozitaţi în locuri unde poate ajunge ploaia, cum ar fi în faţa casei, sau în locuri cu umiditate ridicată.
- Nu depozitaţi în locuri care sunt supuse la schimbări drastice de temperatură sau sub lumina directă a soarelui.
- Nu depozitaţi în locuri care conţin substanţe volatile care se pot aprinde sau exploda.

6. Înlocuirea cablului de alimentare

Dacă este necesară înlocuirea cablului de alimentare, acesta trebuie să fie făcut de către un centru de service autorizat Hitachi pentru a evita periclitarea siguranţei utilizatorului.

7. Piese de schimb

PRECAUŢIE

Repararea, modificarea şi inspectarea Dispozitivelor Electrice Hitachi trebuie să fie efectuate de către un centru de service autorizat Hitachi.
Această listă de piese de schimb va fi de ajutor dacă este prezentată împreună cu aparatul la Centrul de service autorizat Hitachi atunci când se solicită repararea sau alte operaţiuni de întreţinere.
In exploatarea şi întreţinerea dispozitivelor electrice, trebuie respectate normele de siguranţă şi standardele prevăzute în fiecare ţară.

MODIFCĂRI

Dispozitivele Electrice Hitachi sunt în mod constant îmbunătăţite şi modificate pentru a încorpora cele mai recente progrese tehnologice.
În consecinţă, unele părţi pot fi modificate fără notificare prealabilă.

REMEDIEREA PROBLEMELOR

Dacă aparatul funcţionează anormal, efectuați verificările din tabelul de mai jos. Dacă problema nu se remediază, consultați centrul de service autorizat Hitachi.

SIMPTOM	Cauză posibilă	Remediu
Motorul nu funcționează când este tras declanşatorul	Cablul de alimentare nu este băgat în priză	Băgați cablul de alimentare în priză.
	Comutatorul este setat pe “OPRIT”	Porniți aparatul de curățat.
	Prelungitorul este scos din priză sau rupt la jumătatea distanței.	Înlocuiți cablul prelungitor sau verificați-l la alt aparat electric.
	A fost activat protectorul termic.	Remediaţi problema în conformitate cu detaliile menționate la „Mecanisme de Siguranță” la pagina 21
Motorul continuă să meargă atunci când declanșatorul este eliberat	Volumul de apă sau presiunea de la robinet este foarte scăzută	○ deschideți robinetul la maxim. ○ descurcaţi orice răsuciri ale furtunului de apă sau ale furtunului de înaltă presiune ○ Asigurați-vă că diametrul interior al furtunului de apă este corect. ○ Asigurați-vă că furtunul de apă nu este înfășurat pe rolă.
	Curge apă.	Verificați conexiunile furtunului.
Apa nu se evacuează	Furtunul de apă nu este conectat.	Conectați furtunul de apă.
	Furtunul de apă sau furtunul de înaltă presiune este răsucit.	Desfaceţi-l.
	Supapa de retur de pe racordul direct nu funcţionează	Asigurați-vă că diametrul interior al furtunului de apă este cel corect
	Piedica este blocată.	Remediați problema în conformitate cu detaliile menționate la "Piedică de declanșare" de la pagina 20
	Robinetul este oprit.	Deschideți robinetul la maxim.
	Duza este blocată.	Curățați capătul duzei cu acul de curățare furnizat
	Filtrul este blocat.	Se spală filtrul, care este încorporat în orificiul de alimentare cu apă, în conformitate cu detaliile menționate la "Verificare filtru" de la pagina 21.
Nu creşte presiunea apei .	Cablul de alimentare nu este băgat în priză	Băgați cablul de alimentare în priză.
	Comutatorul este setat pe “OPRIT”.	Porniți aparatul de curățat.
	Volumul de apă sau presiunea de la robinet este foarte scăzută.	○ deschideți robinetul la maxim. ○ descurcaţi orice răsuciri ale furtunului de apă sau ale furtunului de înaltă presiune ○ Asigurați-vă că diametrul interior al furtunului de apă este corect. ○ Asigurați-vă că furtunul de apă nu este înfășurat pe rolă.
	Duza este blocată..	Curăţaţi capătul duzei cu acul de curățare furnizat
	Tensiunea electrică este prea mică.	Asigurați-vă că grosimea și lungimea cablului prelungitor este corespunzătoare.
	Curge apă.	Verificați conexiunile furtunului.

GARANȚIE

Garantăm dispozitivele electrice Hitachi în conformitate cu reglementările statutare/specifice țării. Această garanție nu acoperă defectele sau daunele provocate de utilizarea necorespunzătoare, abuz sau de uzură și deteriorarea anormale. În cazul în care aveți reclamații, vă rugăm să trimiteți dispozitivul electric nedemontat, împreună cu CERTIFICATUL DE GARANȚIE care se găsește la finalul prezentelor Instrucțiuni de utilizare, la o unitate de service autorizată Hitachi.

NOTĂ

Datorită programului de cercetare şi dezvoltare continuu al Hitachi, caracteristicile pot fi modificate fără notificare prealabilă.

Informații privind nivelul de zgomot transmis prin aer și nivelul de vibrații

Valorile măsurate au fost determinate în conformitate cu EN60335 și sunt declarate conforme cu ISO 4871.

Nivelul tipic al puterii sonore ponderate: A: 92 dB (A)

Nivelul tipic al presiunii sonore ponderate: A: 77 dB (A)

Incertitudine KpA: 3 dB (A).

Purtați protecție auditivă.

Valorile totale ale vibrațiilor (suma vectorială pe cele trei axe) au fost stabilite conform EN60335.

Valoarea emisiei de vibrații **ah** = 3.3

Incertitudine K = 1.5 m/s^2

Valoarea totală declarată a vibrației a fost măsurată în conformitate cu o metodă de testare standard și poate fi utilizată pentru compararea unui dispozitiv cu altele.
Mai poate fi utilizată pentru o evaluare preliminară a expunerii.

ATENȚIE

- Emisia de vibrații în timpul utilizării efective a dispozitivului electric poate diferi de valoarea totală declarată în funcție de modul în care este utilizat instrumentul..
- Identificarea măsurilor de siguranță pentru a proteja operatorul care se bazează pe o estimare a expunerii în condiții reale de utilizare (ținând seama de toate componentele ciclului de operare, cum ar fi perioadele în care mașina este oprită și atunci când este inactiv în plus față de timpul de declanșare).

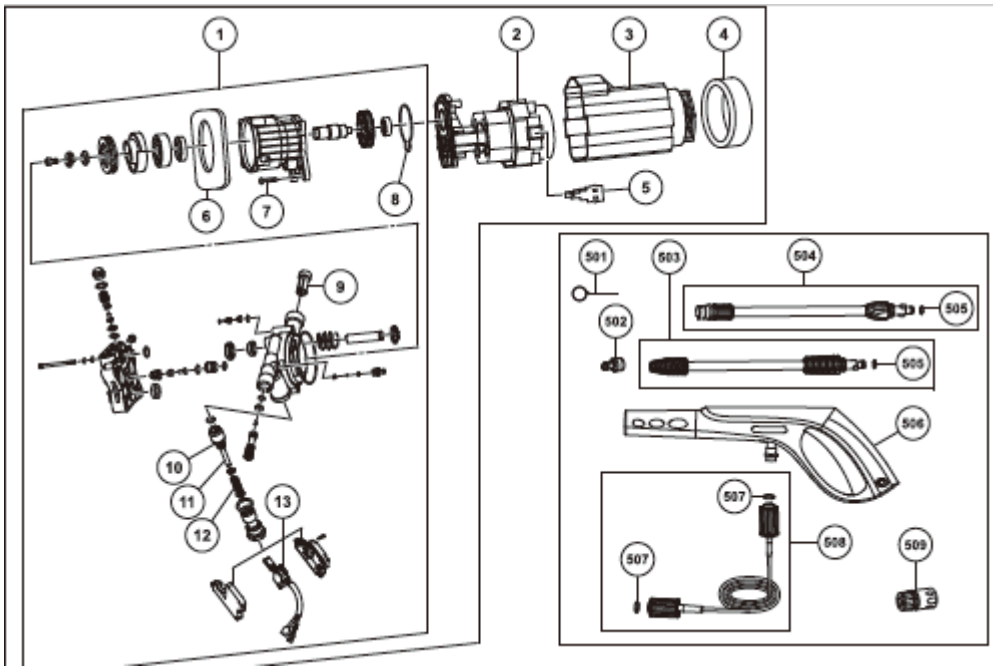

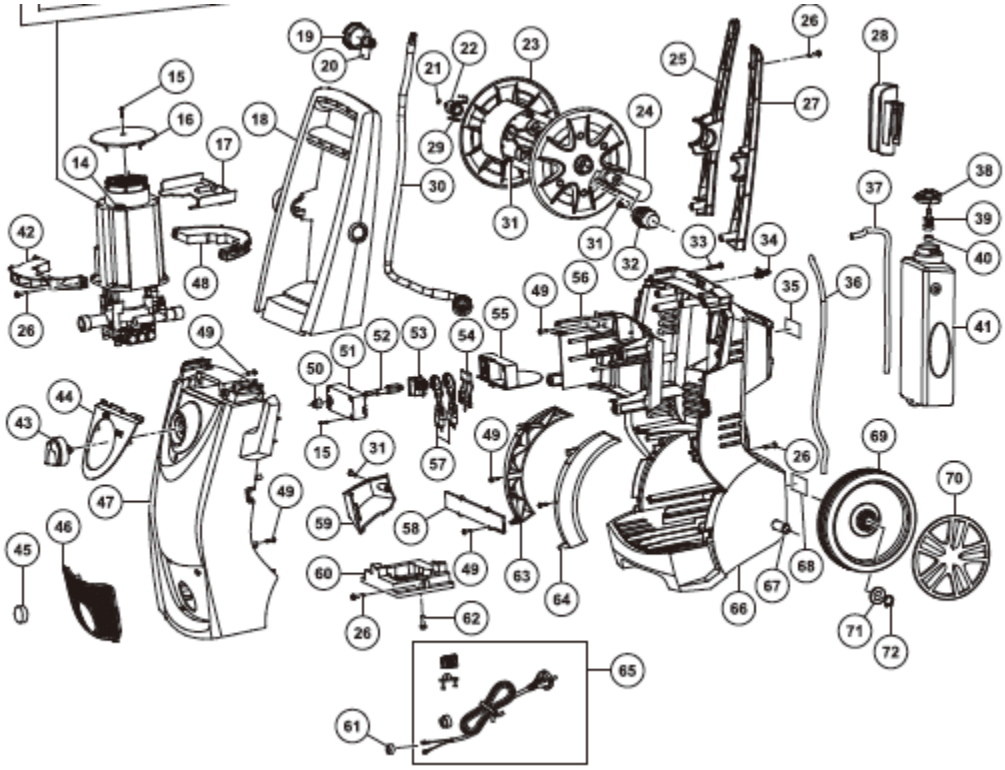

Nr. El.	Nume componentă	Cant.

Nr. El.	Nume componentă	Cant.

1	Asamblare pompă (P8) (INCLUDE 6-8)	1
2	MOTOR	1
3	CAPAC MOTOR	1
4	FILTRU SPATE MOTOR	1
5	PERIE CARBON	2
6	FILTRU FAȚA MOTOR	1
7	ȘURUB 5,5X25	4
8	INEL SUB FORMĂ DE PIERSICĂ	1
9	FILTRU DE INTRARE (PLASĂ)	1
10	CAP VALVĂ	1
11	CORP VALVĂ	1
12	ARC	1
13	MICRO COMUTATOR	1
14	CAPAC MOTOR VĂNT(A)	2
15	ȘURUB 2,9X13	4
16	CAPAC VENTILATOR	1
17	PLACĂ DE ETANȘARE	1
18	MĂNER	1
19	CAPAC ROLĂ FURTUN	1
20	CONECTOR	1
21	O-RING (ø4,8X1,8)	1
22	TUB DE CONECTARE	1
23	ROLĂ FURTUN	2
24	MĂNER (ROLĂ FURTUN)	1
25	CAPAC MĂNER (S)	1
26	ȘURUB 4,8X20	20
27	CAPAC MĂNER (D)	1
28	SUPORT PISTOL	1
29	AC-U	2
30	FURTUN INTERN	1
31	ȘURUB 4,8X16	6
32	MĂNER DE PRINDERE	1
33	ȘURUB 4,8X25	4
34	TUB CONECTARE	1
35	ETICHETĂ DE AVERTIZARE	1
36	TUB INTERN	1
37	TUB PULVERIZATOR	1
38	CAPAC REZERVOR	1
39	CAPAC PULVERIZATOR	1
40	FISĂ DE PULVERIZARE	1
41	REZERVOR	1
42	CLEMĂ FAȚĂ	1
43	MĂNER	1
44	CAPAC MĂNER (ARGINT)	1
45	CAPAC DE INTRARE	1
46	PLACUȚĂ INTRARE	1
47	CARCASĂ FAȚĂ	1
48	CLEMĂ SPATE	1
49	ȘURUB (C) 4X14	13
50	INEL DE ETANȘARE	1
51	CAPAC FRONTAL SW	1
52	AX SW	1

53	COMUTATOR PRINCIPAL	1
54	CONDENSATOR	1
55	CAPAC SPATE SW	1
56	PLACĂ DE GREUTATE	1
57	NUCLEU DE FERITĂ	2
58	PLĂCUȚĂ	1
59	SUPORT PISTOL	1
60	BAZĂ POMPĂ	1
61	NUCLEU DE FERITĂ	2
62	ȘURUB M5X18	2
63	APĂRĂTOARE ROATĂ (S)	1
64	APĂRĂTOARE ROATĂ (D)	1
65	SET CABLURI	1
66	CARCASĂ SPATE	1
67	AX ROATĂ	1
68	PLĂCUȚĂ DENUMIRE	1
69	ROATĂ	2
70	CAPAC ROATĂ	2
71	SPĂLĂTOR	2
72	INEL DE SIGURANȚĂ EXTERN	2
501	AC DE CURĂȚARE DUZĂ	1
502	PIULIȚĂ DE ADMISIE	1
503	DUZĂ TURBO (INCLUDE 505)	1
504	DUZĂ VARIABILĂ (B) (INCLUDE 505)	1
505	O-RING	2
506	PISTOL (A)	1
507	ORING	2
508	FURTUN DE ÎNALTĂ PRESIUNE (INCLUDE 507)	1
509	RACORD RAPID	1

Hitachi Power Tools Europe GmbH

Siemensring 34, 47877 willich 1, F. R. Germania

Tel: +49 2154 49930

Fax: +49 2154 499350

URL: http://www.hitachi-powertools.de

Hitachi Power Tools Netherlands B. V.

Brabanthaven 11, 3433 PJ Nieuwegein, Olanda

Tel: +31 30 6084040

Fax: +31 30 6067266

URL: http://www.hitachi-powertools.nl

Hitachi Power Tools (U. K.) Ltd.

Precedent Drive, Rooksley, Milton Keynes, MK 13, 8PJ,

Regatul Unit

Tel: +44 1908 660663

Fax: +44 1908 606642

URL: http://www.hitachi-powertools.co.uk

Hitachi Power Tools France S. A. S.

Prac del' Eglantier 22, rue des Crerisiers Lisses, C. E. 1541,

91015 EVRY CEDEX, Franţa

Tel: +33 1 69474949

Fax: +33 1 60861416

URL: http://www.hitachi-powertools.fr

Hitachi Power Tools Belgium N.V. / S.A.

Koningin Astridlaan 51, 1780 Wemmel, Belgia

Tel: +32 2 460 1720

Fax: +32 2 460 2542

URL http://www.hitachi-powertools.be

Hitachi Fercad Power Tools Italia S.p.A

Via Retrone 49-36077, Altavilla Vicentina (VI), Italia

Tel: +39 0444 548111

Fax: +39 0444 548110

URL: http://www.hitachi-powertools.it

Hitachi Power Tools Iberica, S.A.

C / Migjorn, s/n, Poligono Norte, 08226 Terrassa, Barcelona,

Spania

Tel: +34 93 735 6722

Fax: +34 93 735 7442

URL: http://www.hitachi-powertools.es

Hitachi Power Tools Österreich GmbH

Str. 7, Objekt 58/A6, Industriezentrum NÖ –Süd 2355

Wiener Neudorf, Austria

Tel: +43 2236 64673/5

Fax: +43 2236 63373

Hitachi Power Tools Österreich GmbH

Str. 7, Objekt 58/A6, Industriezentrum NÖ –Süd 2355

Wiener Neudorf, Austria

Tel: +43 2236 64673/5

Fax: +43 2236 63373

Hitachi Power Tools Hungary Kft.

1106 Bogancsvirag U.5-7, Budapest, Ungaria

Tel: +36 1 2643433

Fax: +36 1 2643429

URL: http://www.hitachi-powertools.hu

Hitachi Power Tools Polska Sp.z o.o.

ul. Gierdziejewskiego 1

02-495 Warszawa, Polonia

Tel: +48 22 863 33 78

Fax: +48 22 863 33 82

URL: http://www.hitachi-elektronarzedzia.pl

Hitachi Power Tools Netherlands B.V.

Sucursala Moscova

Kashirskoye Shosse Dom 65, 4F

115583 Moscow, Rusia

Tel: +7 495 727 4460 or 4462

Fax: +7 495 727 4461

URL: http://www.hitachi-pt.ru

Hitachi Power Tools Czech s.r.o.

Videnska 102,619 00 Brno, Cehia

Tel: +420 547 426 598

Fax: +420 547 426 599

URL: http://www.hitachi-powertools.cz

Hitachi Power Tools Romania

Sos. De Centura, Nr. 66, Pantelimon, Jud. Ilfov

Tel: +0726 210 623

Fax: +031 816 41 02

Obiectul declarației: Aparat de spălat de înaltă presiune Hitachi AW150

DECLARAȚIA DE CONFORMITATE CE

Declarăm pe propria răspundere că acest produs este în conformitate cu standardele sau documentele de standardizare EN60335 - 1, EN60335 -2- 79, EN55014 - 1, EN55014 - 2, EN61000 - 3-2 și - EN61000 -3-3, în conformitate cu Directivele 2004/108/CE, 2006/42/CE si 2000/14/CE. Acest produs se conformează, de asemenea Directivei RoHS 2011/65/UE.

Managerul de standarde europene la Hitachi Koki Europe Ltd. este autorizat să întocmească dosarul tehnic.

- Tipul de echipament: Aparat de spălat de inalta presiune
- Nume Tip: AW150
- Procedura de evaluare a conformității: Anexa V
- Nivelul de intensitate acustică: 92 dB
- Nivelul de intensitate acustică garantat: 95 dB

Documentația tehnică se păstrează de către departamentul nostru de proiectare.

Prezenta declarație se aplică pentru marcajul CE de produs.

Hitachi Koki Europe Ltd. Clonshaugh Business & Technology Park, Dublin 17, Irlanda Birou reprezentanță în Europa **Hitachi Power Tools Europe GmbH** Siemensring 34, 47877 Willich 1, R. F. Germania Sediul central în Japonia **Hitachi Koki Co, Ltd.** Shinagawa Intercity Tower A, 15-1, Konan 2 - chome, Minato - ku , Tokyo, Japonia	CE 28.6.2013 *Semnătură ilizibilă* Dl John de Loughry Manager de Standard European 28.6.2013 *Semnătură ilizibilă* F. Tashimo Vice - Presedinte & Director

Hitachi Koki Co., Ltd.