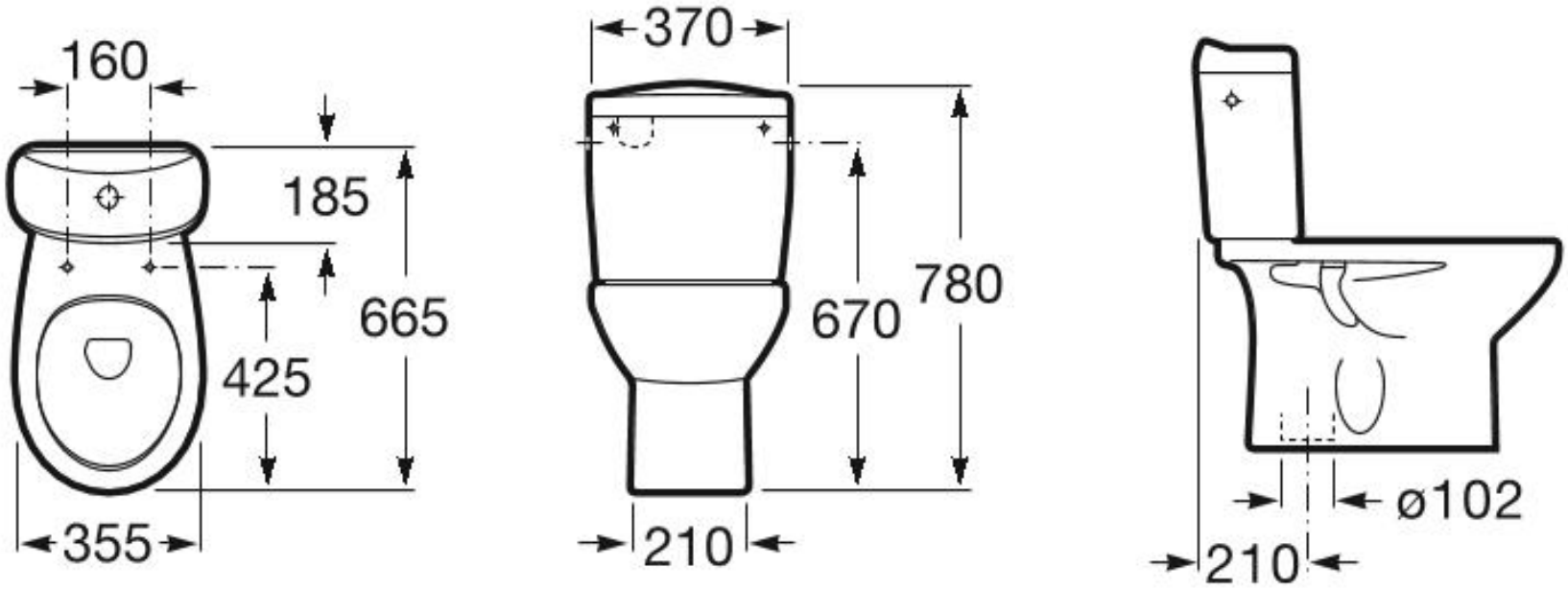
160
185
665
425
355
370
780
670
210
ø102
210