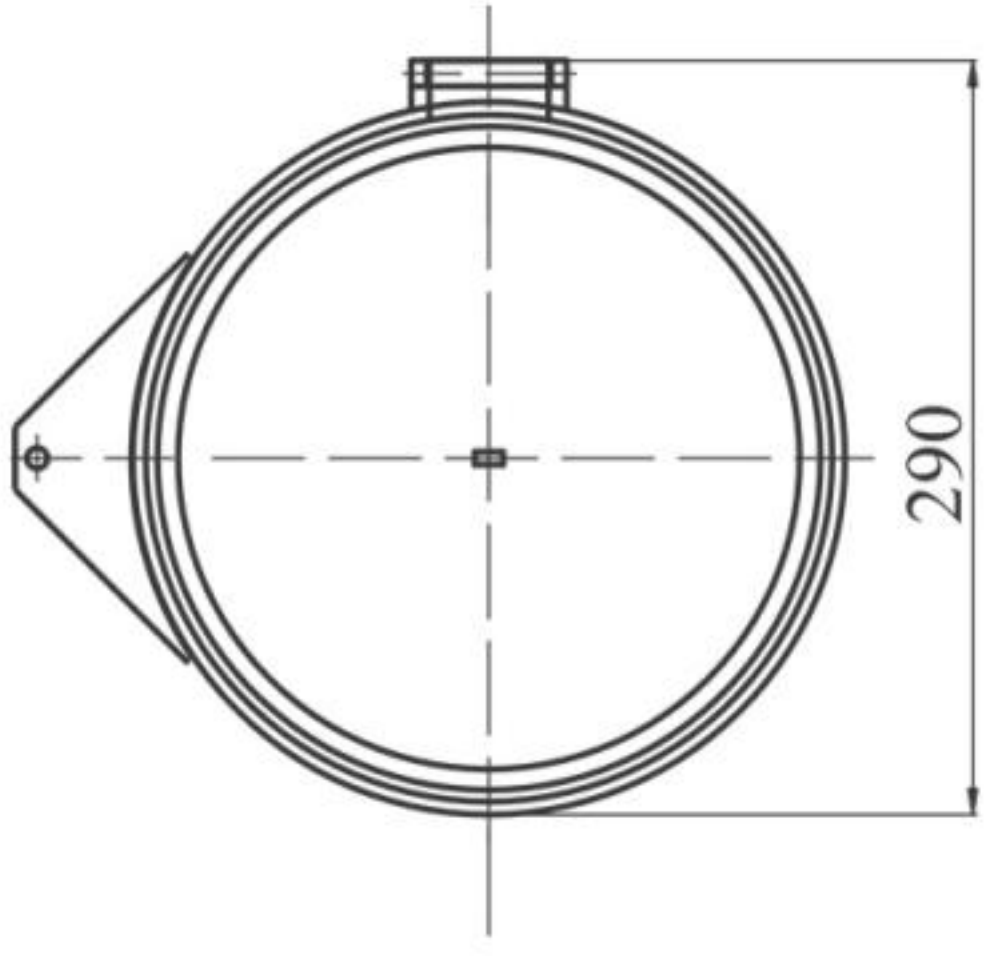
290

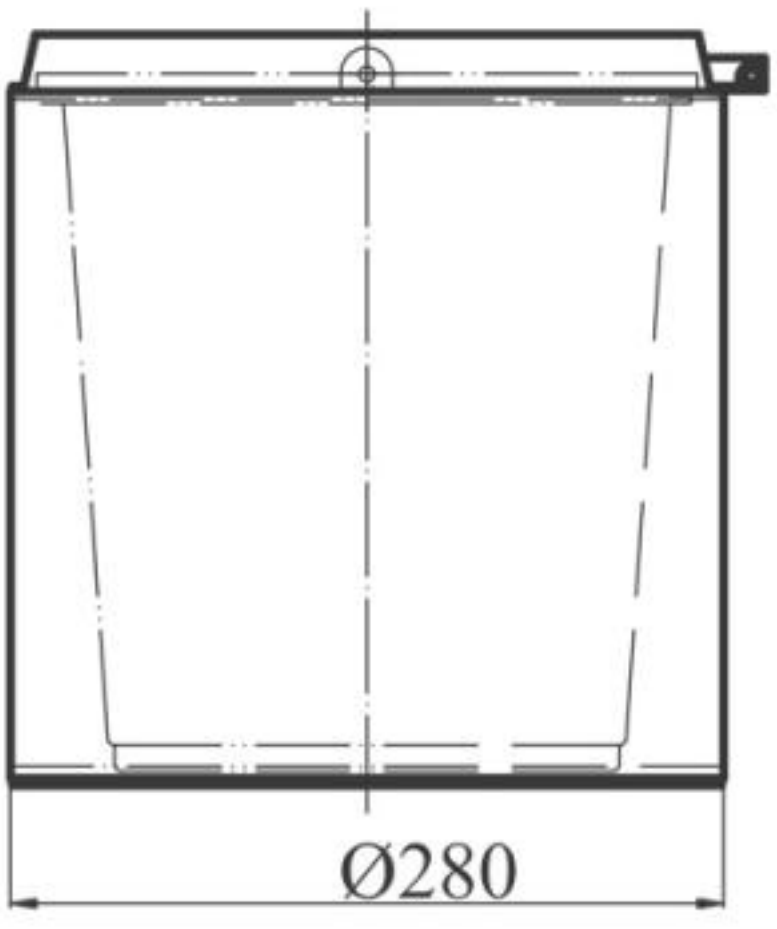
Ø280

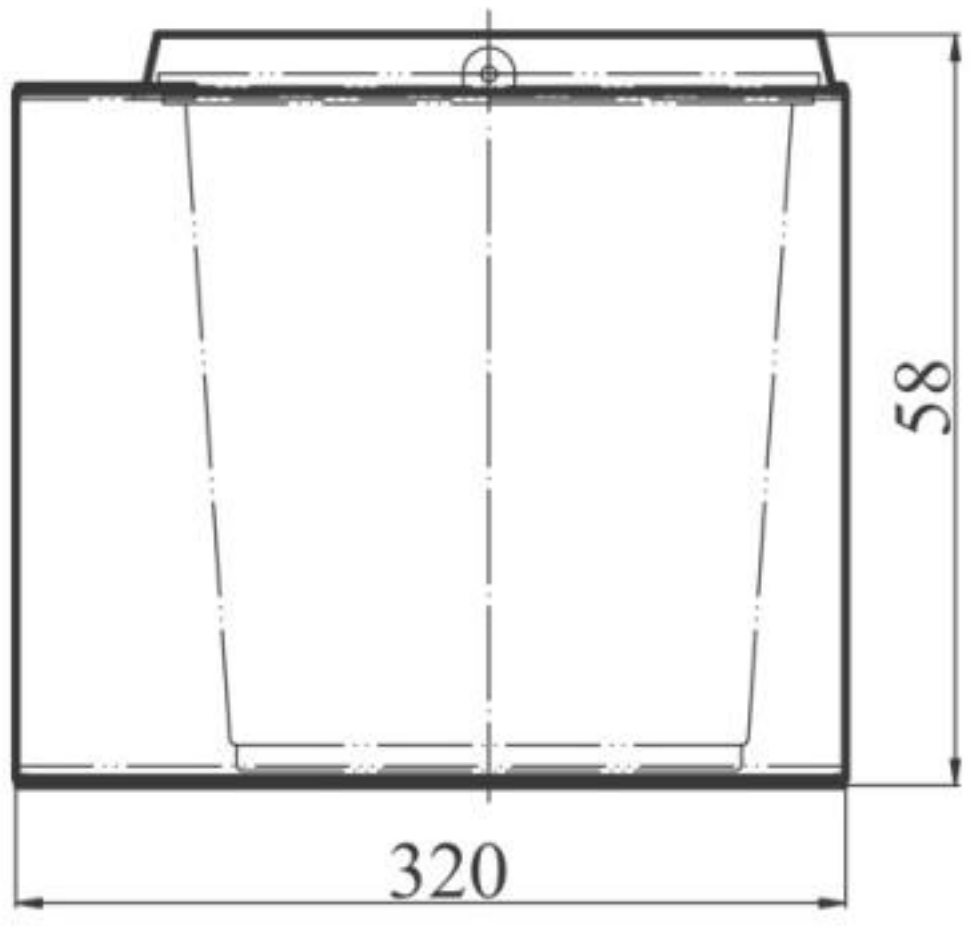
58
320