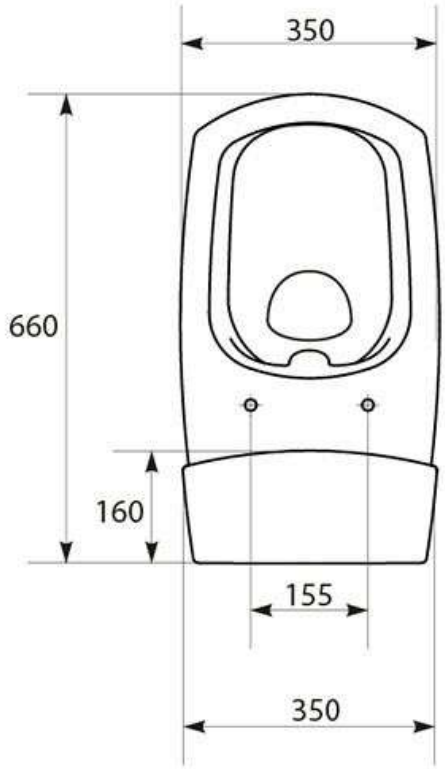
350
660
160
155
350

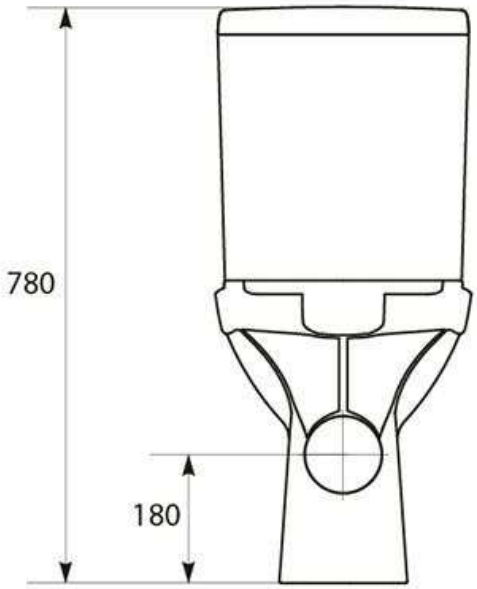
780
180

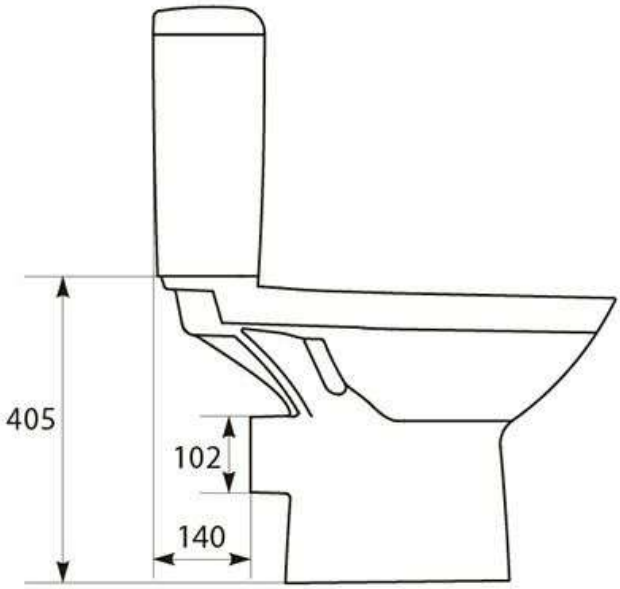
405
102
140