Scheme tehnice
centrale electrice Conter Heating

Fig 1 Structura boiler 4,5-15 kW

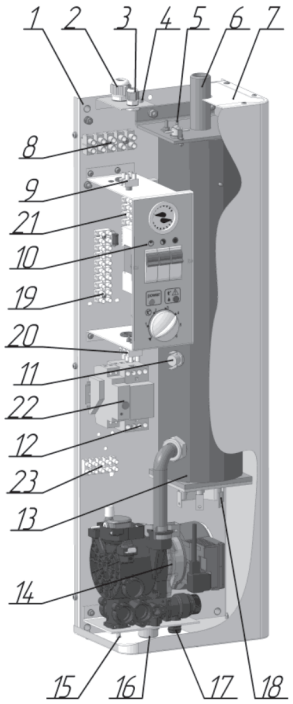

1. Panou montare
2. Orificiu intrare cabluri alimentare
3. Orificiu intrare cabluri termostat
4. Surub impamantare
5. Termostat de siguranta (SK2)
6. Conducta tur
7. Carcasa
8. Bloc conectare (XT1)
9. Conectare thermostat (XT3)
10. Panou control
11. Presostat minim (SK1)
12. Contactor (KM1)
13. Schimbator caldura (tank)
14. Grup hidraulic (M1)
15. Conducta drenare
16. Conducta retur
17. Supapa de siguranta presiune maxima
18. Bloc tubular elemente incalzire
19. Bloc conectare
20. Bloc conectare
21. Bloc conectare
22. Releu de timp (K1)
23 Bloc conectare

-

Fig 2 Structura panou control

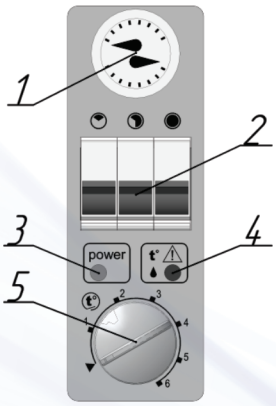

1. Termomanometru
2. Intrerupator circuit
3. Indicator alimentare energie electrica (H1)
4. Indicator avarie temperatura ridicata sau presiune scazuta (H2)
5. Termostat lucru (S3)

Strada Mercur nr.49, Brăila-România
Tel/fax: 0239 629 255
info@trivasgrup.ro|www.trivasgrup.ro
www.casesiinstalatii.ro

Fig. 3
Schema electrica

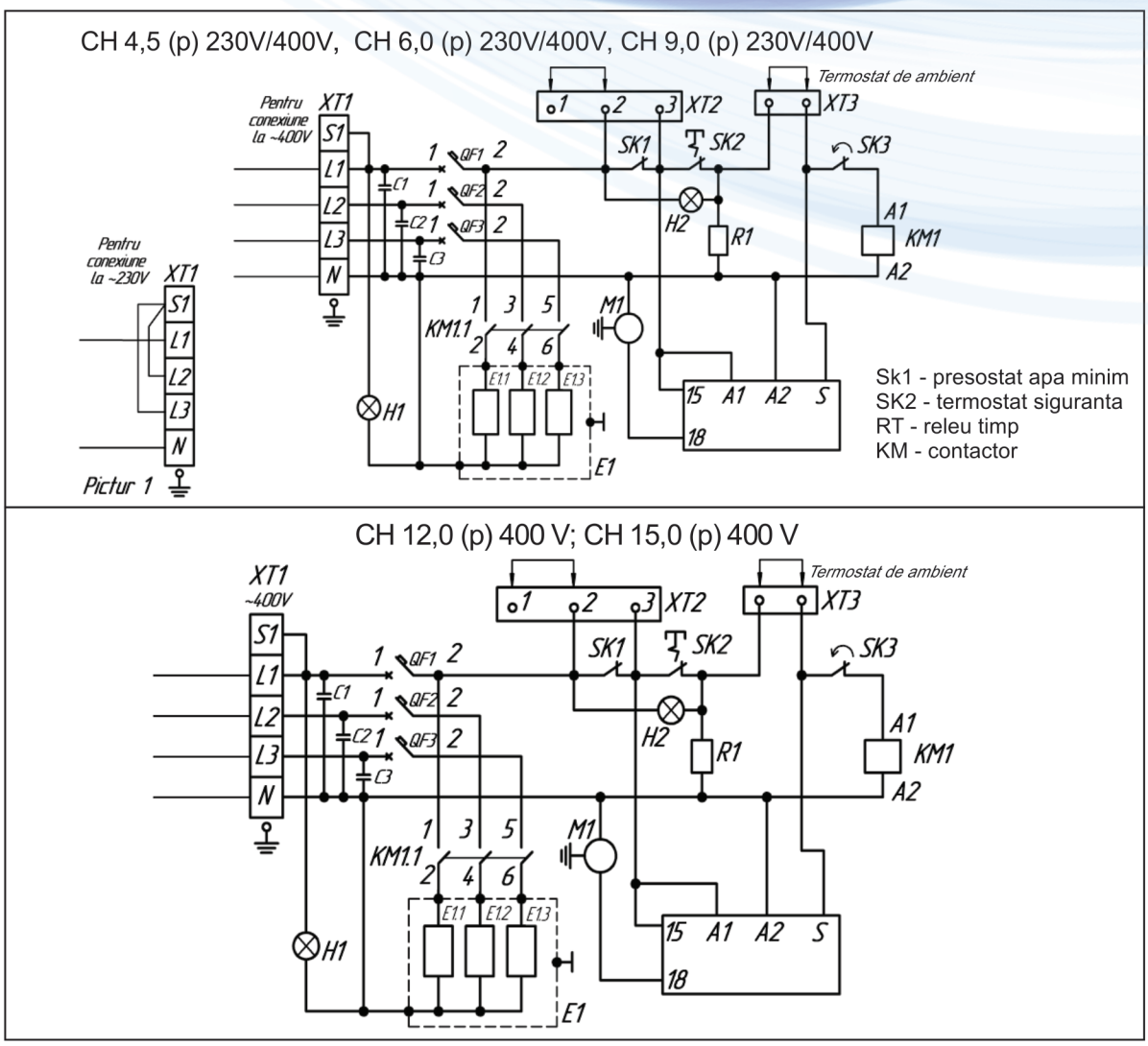

Fig.4
Schema hidraulica

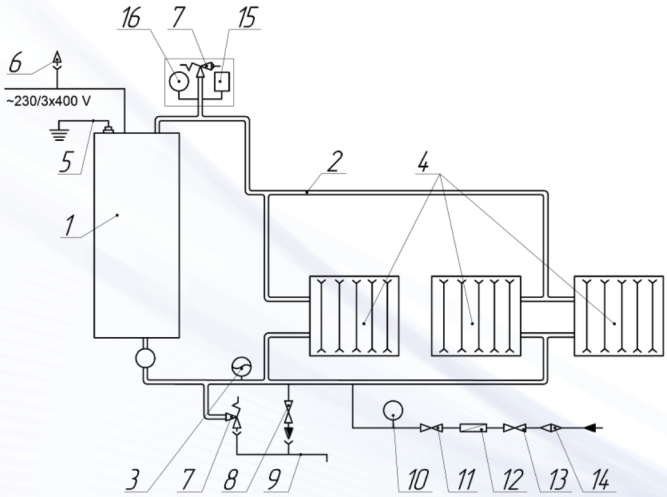

1. Boiler
2. Conducta apa calda
3. Tanc de expansiune
4. Radiatoare
5. Impamantare
6. Intrerupator circuit
7. Supapa siguranta
8. Supapa
9. Drenaj
10. Manometru
11. Reductie
12. Supapa retur
13. Supapa
14. Filtru
15. Dezaerator automat
16. Manometru

Strada Mercur nr.49, Brăila-România
Tel/fax: 0239 629 255
info@trivasgrup.ro|www.trivasgrup.ro
www.casesiinstalatii.ro