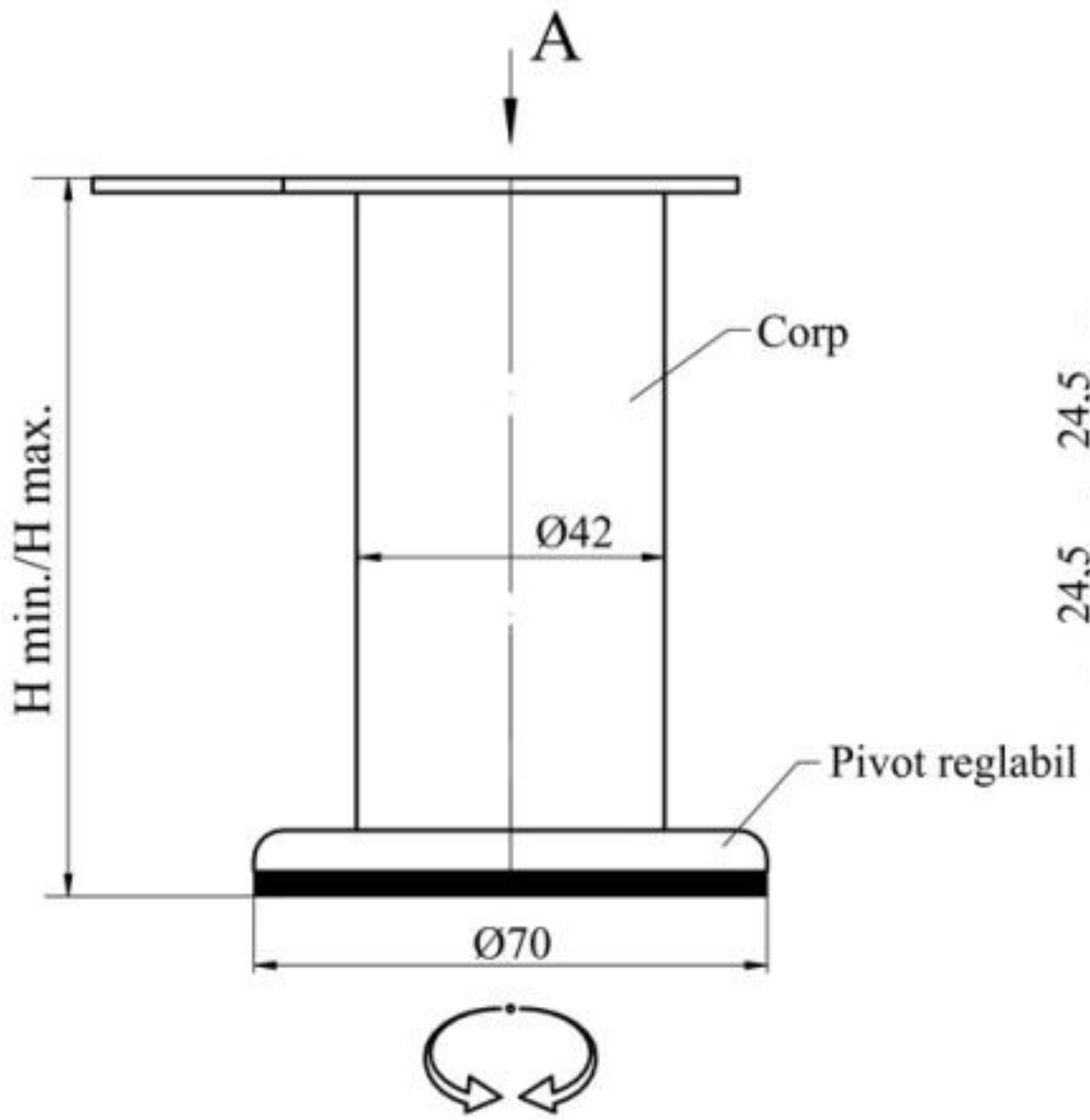
A
Corp
H min./H max.
Ø42
Pivot reglabil
Ø70

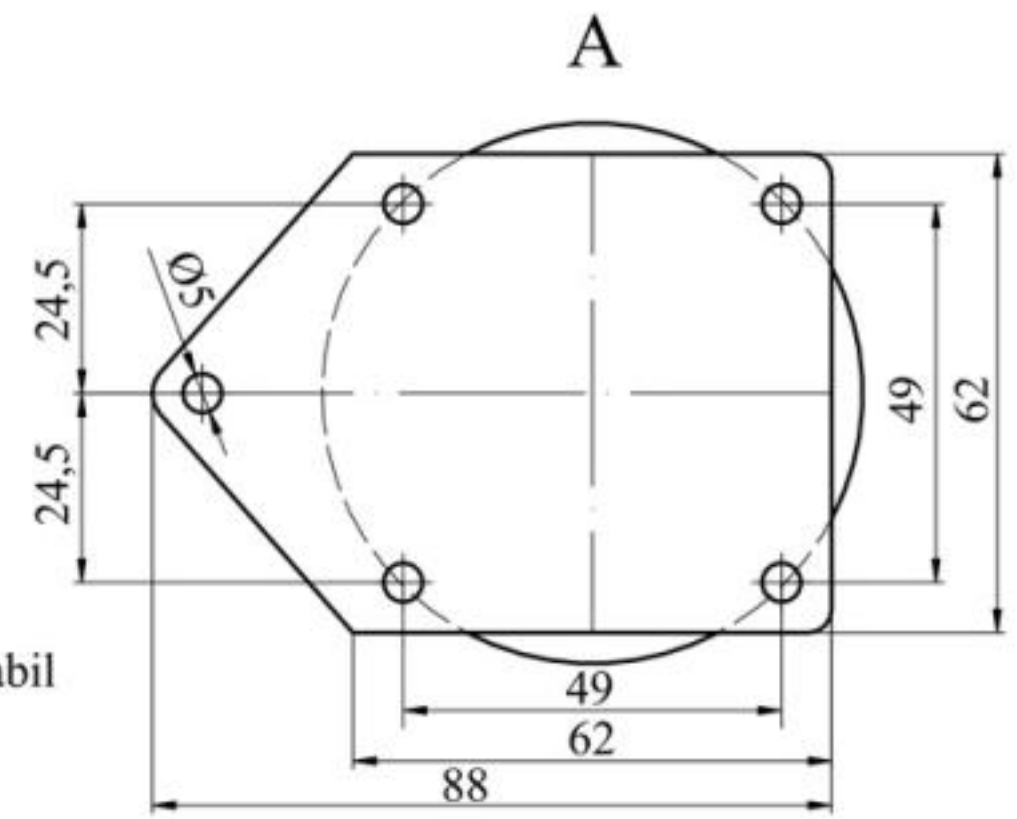
A
24,5
5Ø
24,5
49
62
49
62
88