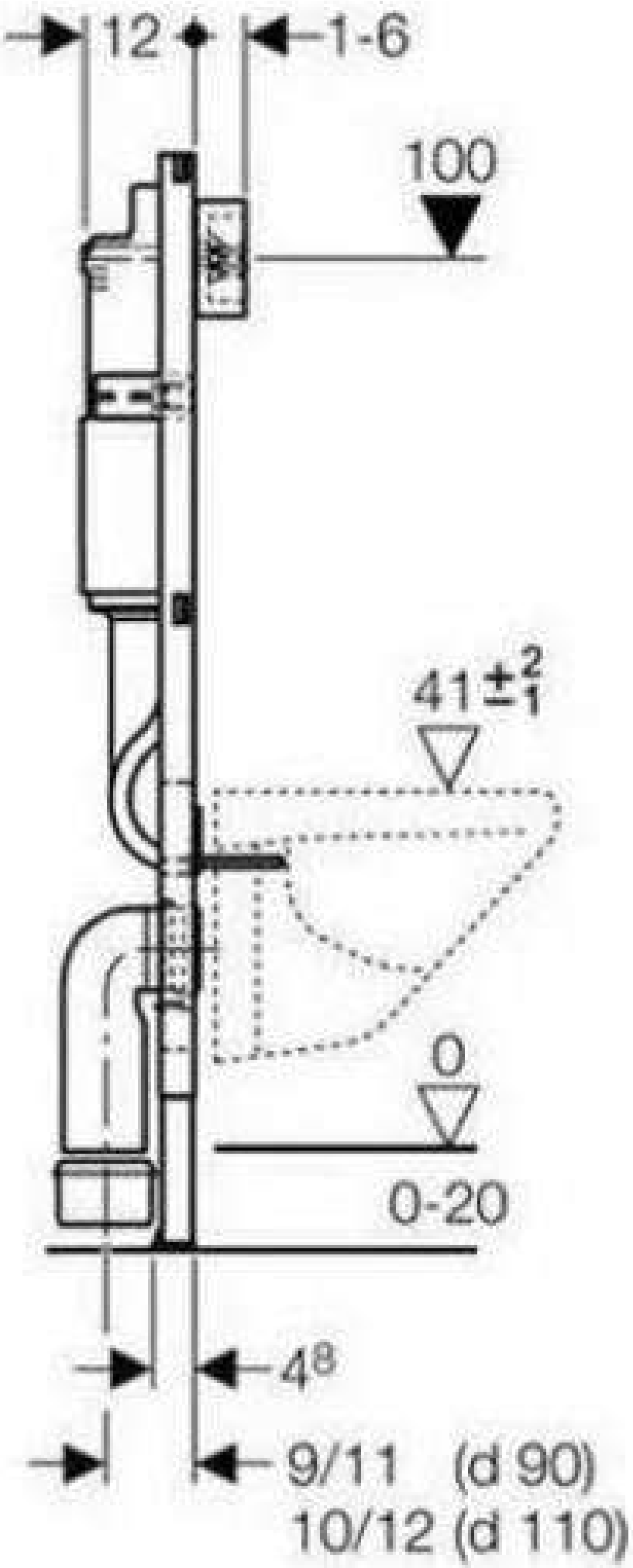
12
1-6
100
41 ±2 1
0
0-20
4 8
9/11 (d 90)
10/12 (d 110)

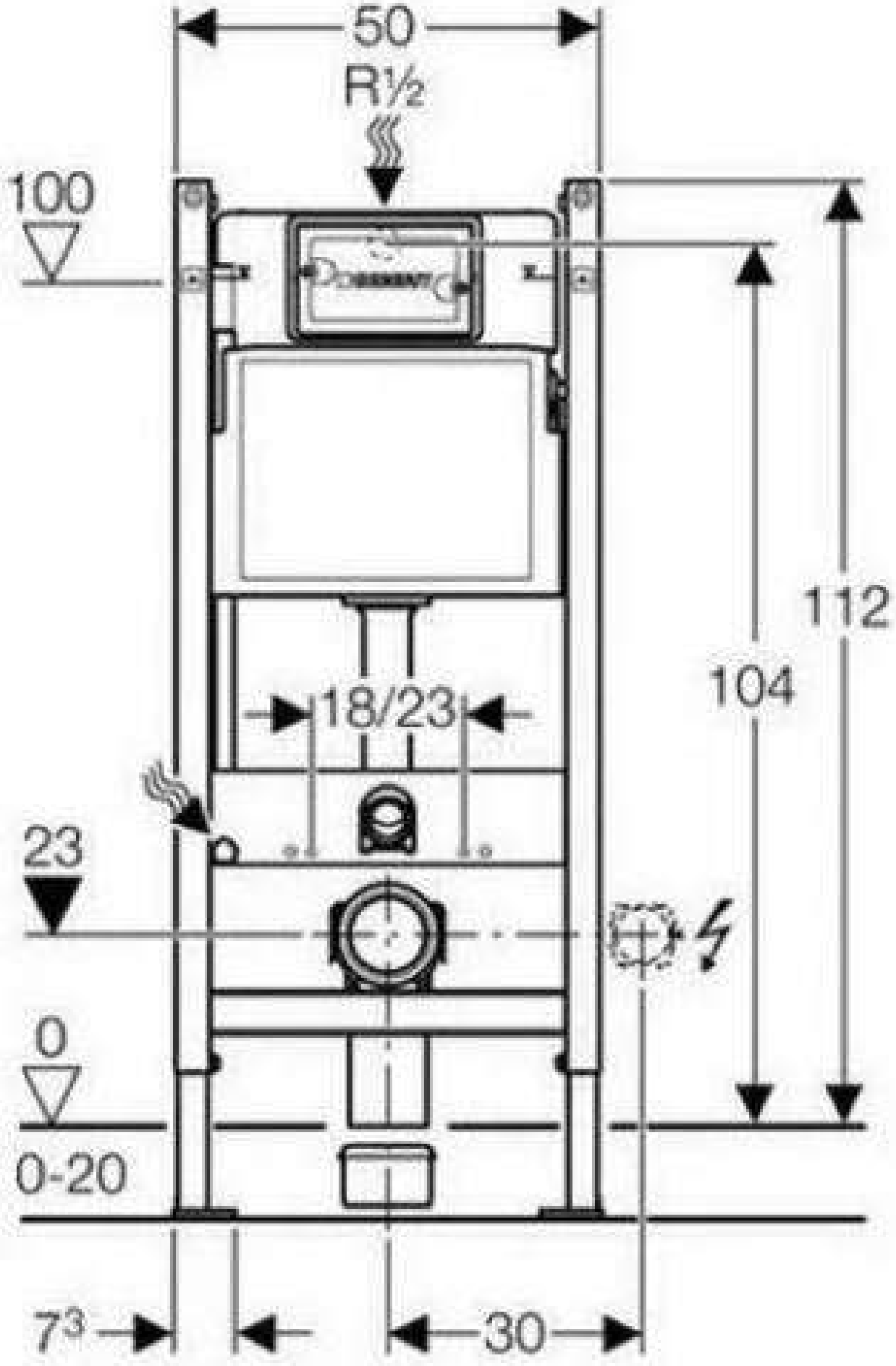
50
R½
100
112
104
18/23
23
0
0-20
7³
30