GLOBO LIGHTING

3153 3154

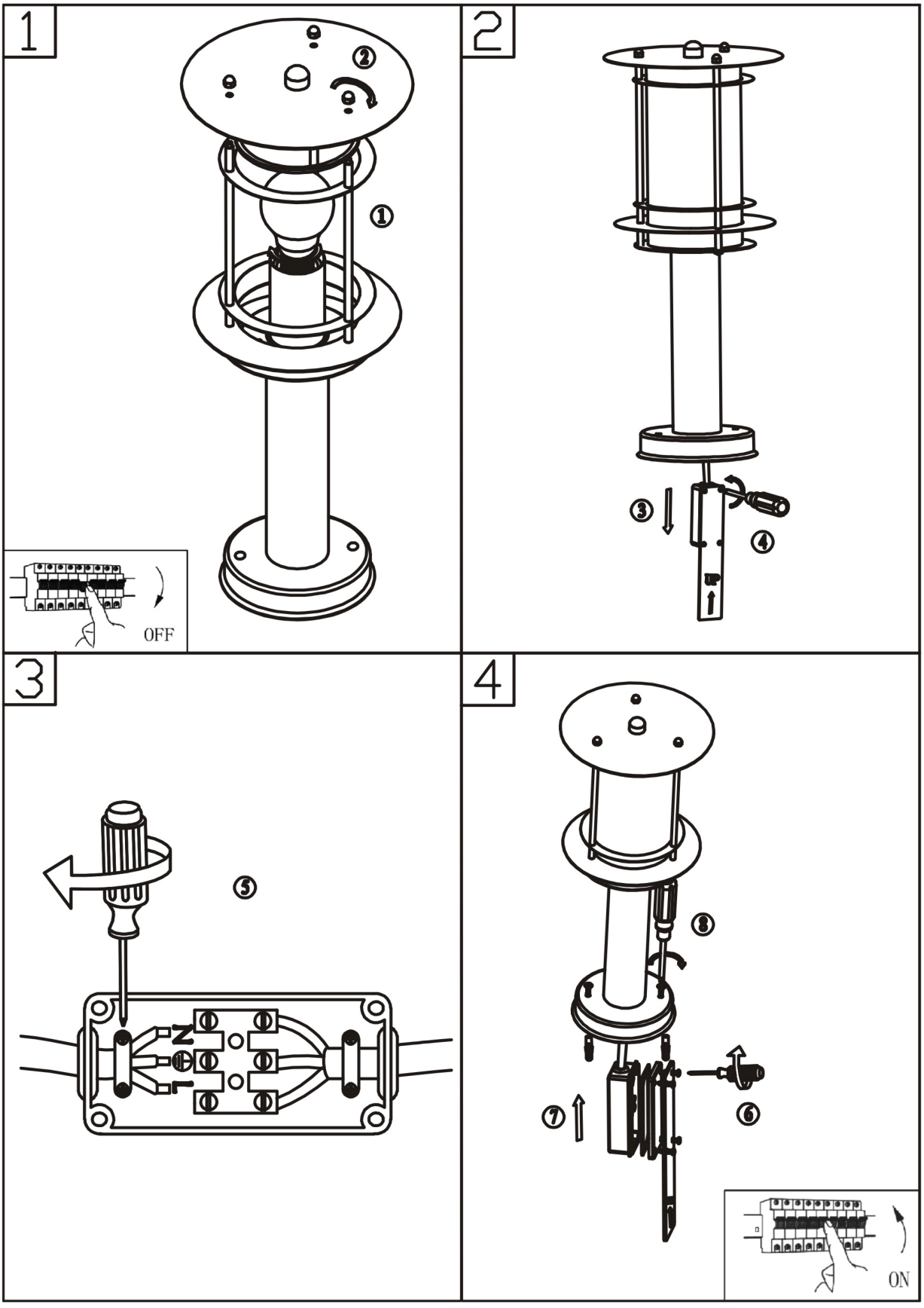

GLOBO Handels GmbH
Gewerbestrasse 3
A-9184 Sankt Peter

www.globo-lighting.com