CZ PŮDNÍ SCHODY	LV BĒNIŅU KĀPNES
DE BODENTREPPE	NL ZOLDER/VLIERINGTRAP
EE PÖÖNINGUREDEL	PL SCHODY STRYCHOWE
ES ESCALERAS ESCAMOTEABLES	PT ESCADA DE SOTAO-ENCAIXADA
FR ESCALIER ESCAMOTABLE	RO SCARĂ MODULARĂ
GB LOFT LADDER	RU ЧЕРДАЧНАЯ ЛЕСТНИЦА
HU PADLÁSFELJÁRÓ LÉPCSŐ	SI PODSTREŠNE SLOPLJIVE STOPNICE
IT LE SCALE PER LA SOFFITTA	SK STROPNÉ SKLÁPACIE SCHODY
LT PALĖPĖS LAIPTELIAI	UA СХОДИ НА ГОРИЩЕ

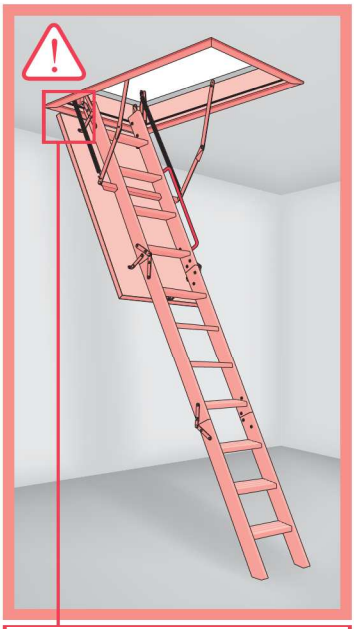

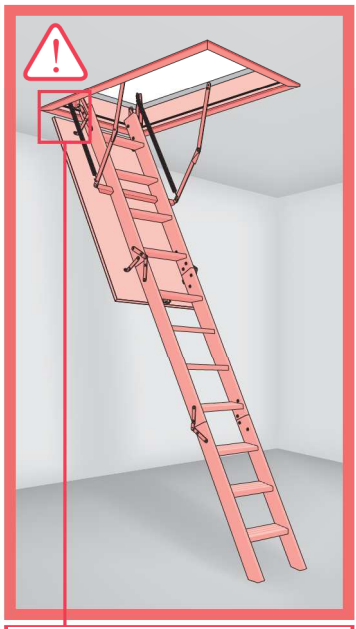

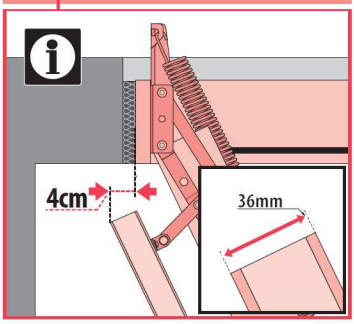

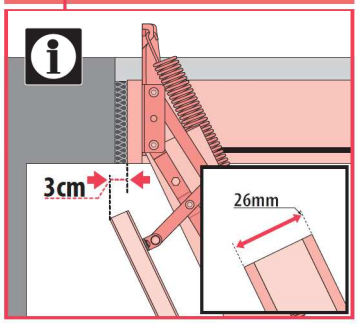

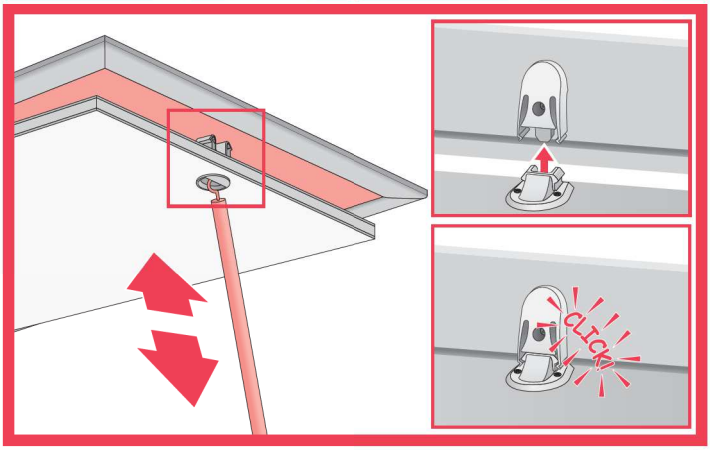

IMU/OLB/29.06.2018/U
NC 9HA

WARNING! ACHTUNG! UWAGA! ATTENTION! CUIDADO! ПРИМЕЧАНИЕ!

CZ Montáž schodů je nutno provést v souladu s návodem. POZOR! Použití schodů v rozporu s návodem je zakázáno, může způsobit vážnou nehodu a má za následek ztrátu záruky a odpovědnosti výrobce. Schody je nutno montovat po ukončení mokrých stavebních procesů, když je hodnota vlhkosti v budově na úrovni suchých místnosti. Schody jsou určeny pro vnitřní použití a to pouze v suchých interiérech. Je zakázáno demontovat poklop a k němu připevněné kování. Demontáž pružin a dalších komponentů systému otevírání poklopu je velmi nebezpečná a je zakázána. Je zakázáno používat půdní schody, jejichž šrouby jsou povoleny.

DE Die Montage und Nutzung der Bodentreppe sollte gemäß der Anleitung durchgeführt werden. ACHTUNG! Die Nichtbeachtung der Anleitung ist verboten und kann schwere Unfälle verursachen und ist aus der Garantie ausgeschlossen. Der Hersteller übernimmt keine Verantwortung. Bodentreppen sind erst nach der Ausführung von feuchten Bauarbeiten einzubauen, wenn die Baufeuchte wieder auf ein für Aufenthaltsräume normales Maß zurückgegangen ist. Die Bodentreppen sind nur für Verwendung in trockenen Innenräumen geeignet. Die Demontage der Federn und anderer Bestandteile des Öffnungsmechanismus ist verboten. Die Bodentreppenluke sowie daran befestigte Beschläge und Bauteile dürfen nicht abgeschraubt, entfernt oder modifiziert werden. Bodentreppen mit lockeren oder fehlenden Verschraubungen sowie mit nicht fest sitzenden Futterkästen dürfen nicht benutzt werden.

EE Pööninguluugi paigaldus ja kasutamine peab olema vastavuses lisatud juhenditega. TÄHELEPANU! Juhistele mitte vastav kasutamine on rangelt keelatud kuna võib põhjustada tõsise õnnetuse, see tühistab garantii ning muudab Tootja toote eest enam mitte vastutavaks. Pööninguredel on ette nähtud paigaldamiseks peale"märgade"sisetööde lõpetamist kui niiskustase on normaliseerunud. Pööninguredelit võib kasutada ainult kuivades siseruumides. Luugi detaile ei tohi lahti keerata. Keelatud on vedrude ja muude elementide demonteerimine, kuna see on väga ohtlik ja võib põhjustada kahjustusi. Ärge kasutage pööninguluuki, kui kruvid või poldid on lahti.

ES La instalación y el uso de las escaleras se debe ejecutar de acuerdo con el manual de instrucciones. ¡PRECAUCIÓN! Está prohibida la utilización de la escalera que no sea conforme con el manual de instrucciones, porque puede causar un accidente grave, deshabilita la garantía y hace que el fabricante no se responsabilice. La escalera se debe instalar una vez que la instalación se encuentre totalmente seca. Se aconseja montar la escalera en la estancia donde la humedad esta por debajo de 80%. Las escaleras son para uso en interior y en espacios secos. No se puede desenroscar la trampilla ni los elementos de herrajes sujetados a ella. El demontaje de muelles y otros elementos del sistema de descarga es muy peligroso y prohibido. No se puede usar las escaleras, en las que los pernos o tornillos esten flojos.

FR L'installation et l'utilisation des escaliers doivent être effectuées conformément à l'instruction. ATTENTION! l'utilisation des escaliers contrairement à l'instruction est interdite, elle peut provoquer un accident grave, annulation de la garantie et manque de responsabilité du fabricant. L'escalier doit être monté après la finition des travaux de finition humide, lorsque l'humidité dans le bâtiment atteint une valeur appropriée pour locaux secs. Escaliers sont destinés à usage interne et uniquement dans les endroits secs. Il est interdit de dévisser la trappe et les éléments de la quincaillerie qui y sont fixés. Il est interdit et dangereux de démonter les ressorts ou d'autres éléments du système de décharge. il est interdit d'utiliser l'escalier avec les vis desserrés.

GB Installation and use of the loft ladder should be strictly in accordance with included instructions. CAUTION! Using the loft ladder in violation of the instructions is strictly forbidden, may result in a serious injury, will invalidate the Warranty and makes the Manufacturer no longer liable for the product. The loft ladder should be installed after completion of wet works, when the humidity in the building reaches the value appropriate for dry rooms. Loft ladders are designed for the interior use and only in dry rooms. Do not unscrew the hatch or hardware elements attached to it. Removing the springs and other elements of the unloading system is very dangerous and thus not allowed. Do not use the ladder, if the bolts or screws are loose.

LT Montuojant ir naudojantis palėpės laiptais būtina laikytis nurodytų instrukcijų. ĮSPĖJIMAS: naudotis palėpės laiptais pažeidžiant instrukcijas griežtai draudžiama, nes tai gali sukelti rimtą nelaimingą atsitikimą, ir gamintojas turi teisę panaikinti garantiją ir nebeatsakyti už gaminį. Palėpės laiptus reikia montuoti name užbaigus šlapius statybos procesus, ir tik tada kai drėgmė patalpoje atitinka sauso namo reikalavimus. Palėpės laiptus galima montuoti tik namo viduje ir sausose patalpose. Negalima atsukinėti palėpės laiptų liuko ar tvirtinamųjų elementų varžtų.Draudžiama ardyti spyruokles ar kitus kėlimo mechanizmus, tai gali įtakoti kopėčių nukritimą. Nenaudokite tų palėpės laiptų, kur trūksta varžtų.

LV Bēniņu kāpņu uzstādīšana un lietošana veicama atbilstoši pievienotajām instrukcijām. UZMANĪBU! Kāpņu lietošana neatbilstoši instrukcijas prasībām ir stingri aizliegta, jo tā var izraisīt nopietnus nelaimes gadījumus, kā arī pārtrauc noteikto garantijas apkalpošanu un ražotāja atbildību par produktu. Bēniņu kāpnes drīkst uzstādīt tikai pēc tam, kad pabeigti ar mitruma izdalīšanos saistītie celtniecības darbi, un mitruma līmenis ēkā ir sasniedzis sausām telpām paredzēto. Bēniņu kāpnes ir piemērotas iekštelpām un tikai sausām telpām. Aizliegts atskrūvēt lūku vai tās konstruktīvos elementus. Aizliegts demontēt atsperes vai citus atvēršanas elementus, jo tas ir bīstami un var izraisīt kritienu. Neizmantojiet kāpnes, ja tām trūkst skrūves vai uzgriežņi.

PL Montaż i użytkowanie schodów należy wykonywać zgodnie z instrukcją. UWAGA! użytkowanie schodów niezgodnie z instrukcją jest zabronione, może spowodować groźny wypadek, wyłącza gwarancję oraz powoduje brak odpowiedzialności producenta. Schody należy montować po zakończeniu prac mokrych, gdy wilgotność w budynku osiągnie wartość właściwą dla pomieszczeń suchych. Schody przeznaczone są do użytku wewnętrznego i tylko w suchych pomieszczeniach. Nie wolno odkręcać klapy ani przykręconych do niej elementów okuć. Demontowanie sprężyn oraz pozostałych elementów systemu odciążającego jest bardzo niebezpieczne i zabronione. Nie należy użytkować schodów, w których śruby bądź wkręty są poluzowane.

RU Монтаж и эксплуатация лестницы должны проводиться согласно инструкциям производителя. ВНИМАНИЕ! Неправильная эксплуатация лестницы может привести к несчастному случаю, отменить гарантию производителя и снять с него ответственность. Лестницу монтировать после завершения всех отделочных работ, то есть тогда, когда влажность в здании достигнет значения, соответствующего значению влажности в сухом помещении. Лестница предназначена для установки внутри сухого помещения. Нельзя откручивать крышку и прикрученные к ней крепежные элементы. Запрещено разбирать пружины и другие элементы противоперегрузочного механизма. Такие действия несут за собой риск повреждения деталей. Нельзя пользоваться лестницей у которой расшатаны болты или гайки.

UA Монтаж та експлуатацію сходів на горище необхідно виконувати згідно з інструкцією. УВАГА! експлуатація сходів на горище не відповідно до інструкції заборонена, може спричинити нещасний випадок, виключає дію гарантії а також викликає відсутність відповідальності виробника. Сходи належить монтувати виключно після закінчення усіх внутрішніх будівельних робіт, коли вологість в приміщенні досягне рівня вологості властивого сухим приміщенням. Сходи призначені для монтажу виключно у внутрішніх сухих приміщеннях. Не можна відкручувати кришку чи прикручені до неї елементи кріплення. Заборонено демонтувати пружини чи інші елементи розвантажувальної системи, оскільки це дуже небезпечно. Не можна користуватися сходами, в яких розхитані шурупи чи болти.

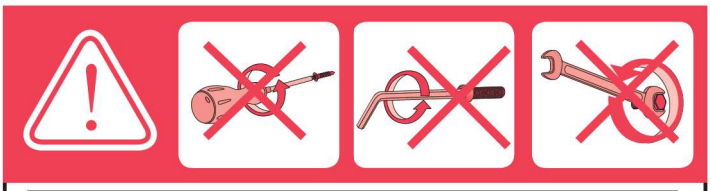

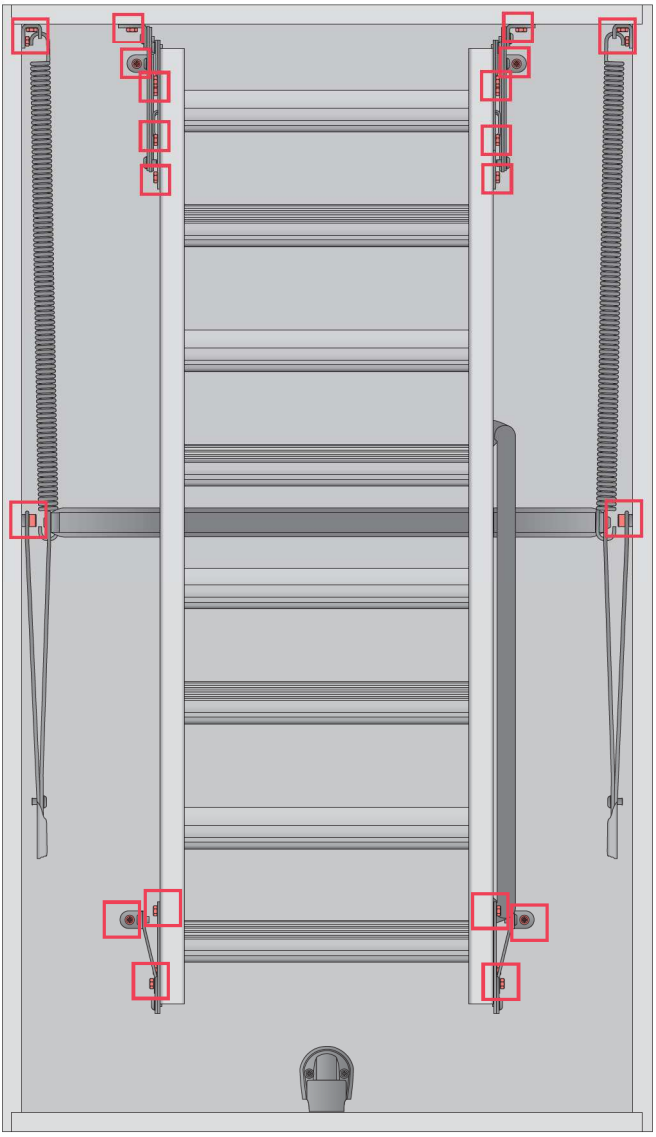

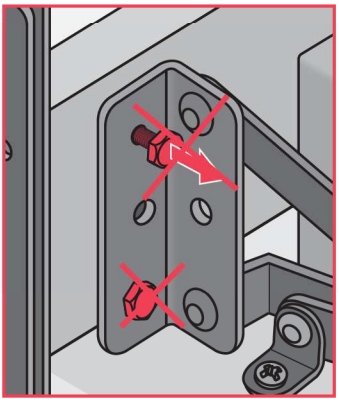

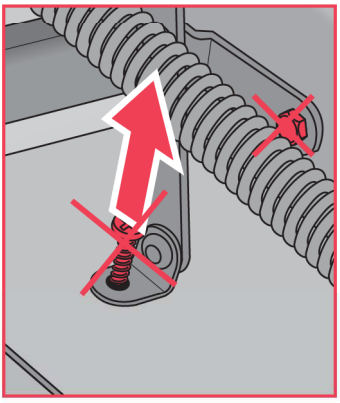

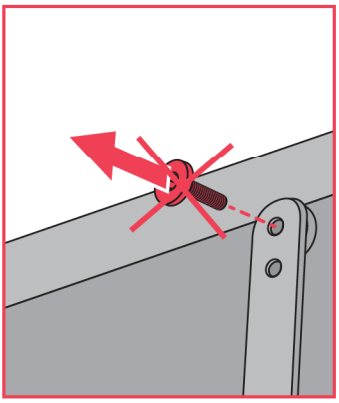

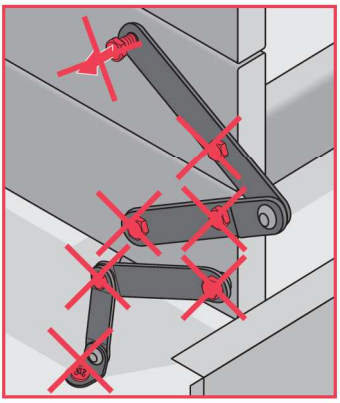

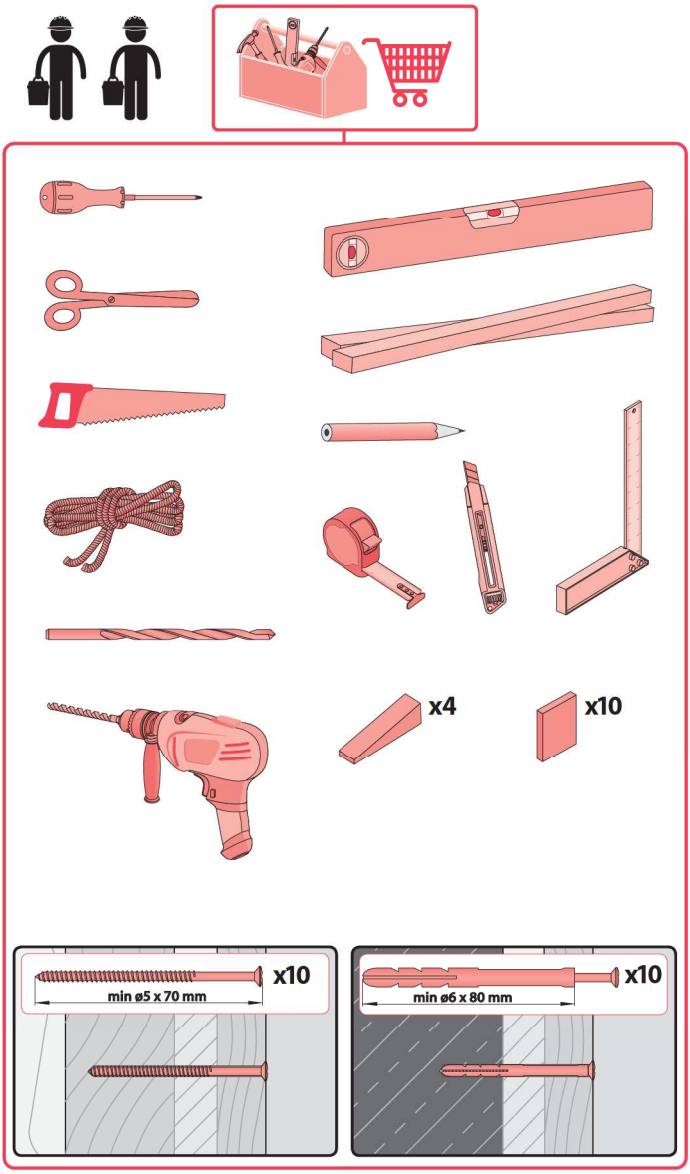
x4
x10
x10
min ø5 x 70 mm
x10
min ø6 x 80 mm

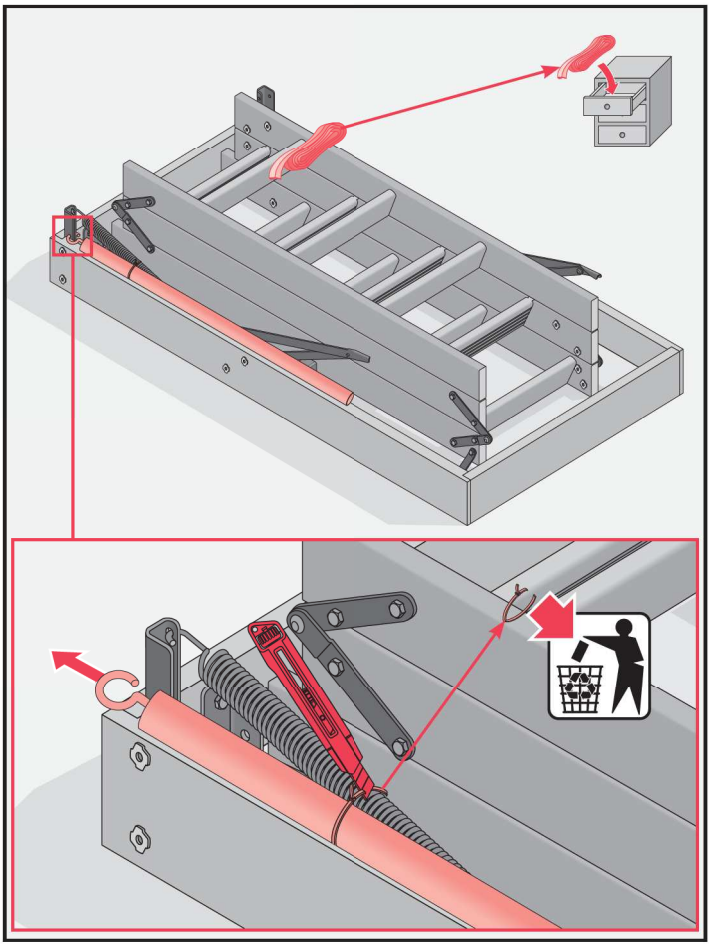

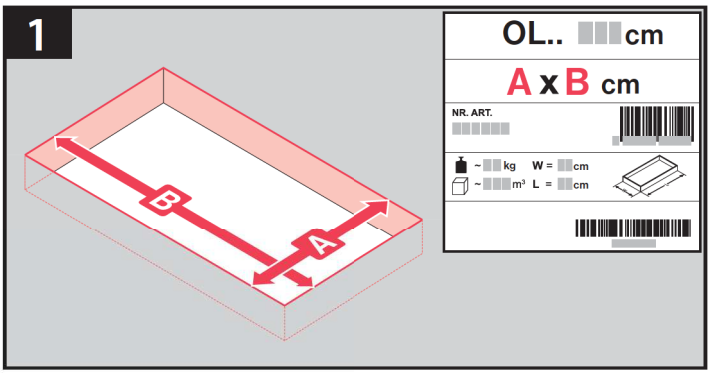
1
OL.. cm
A x B cm
NR. ART.
~ kg W = cm
~ m³ L = cm
B
A

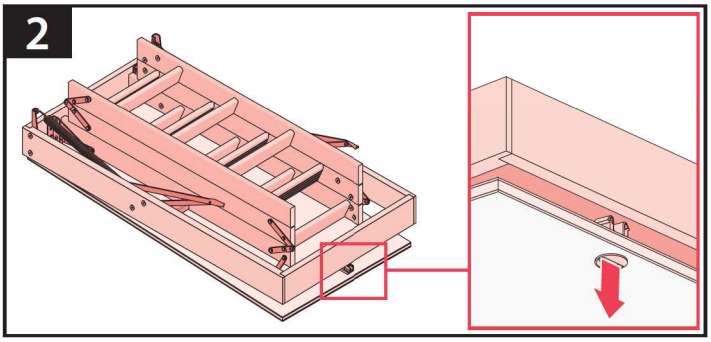
2

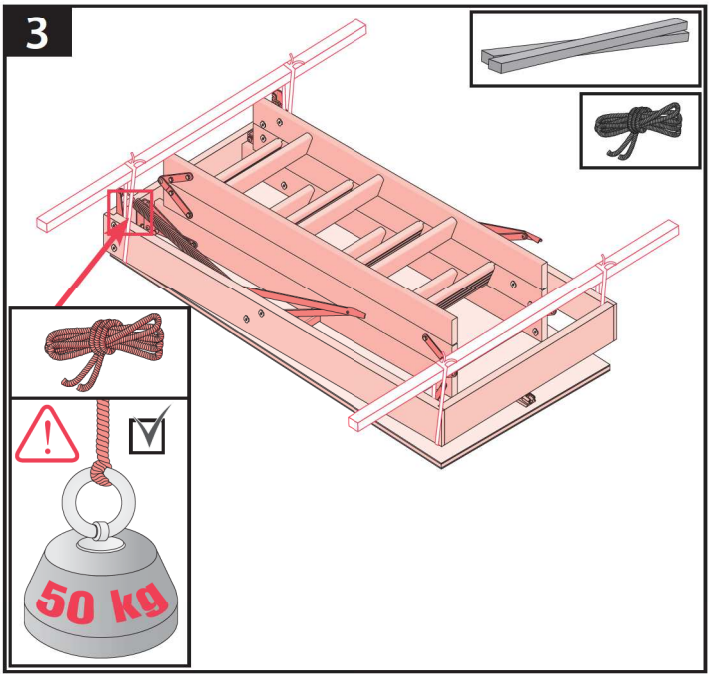
3
50 kg

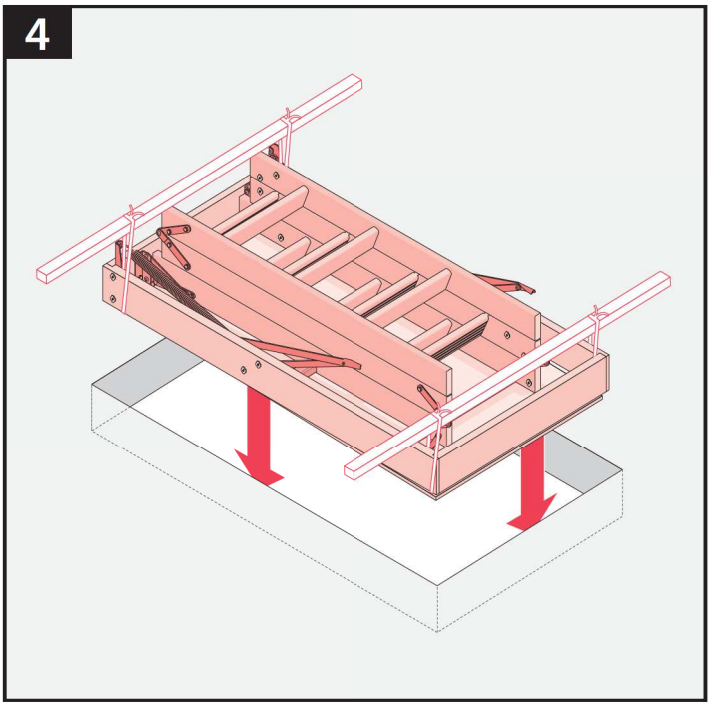
4

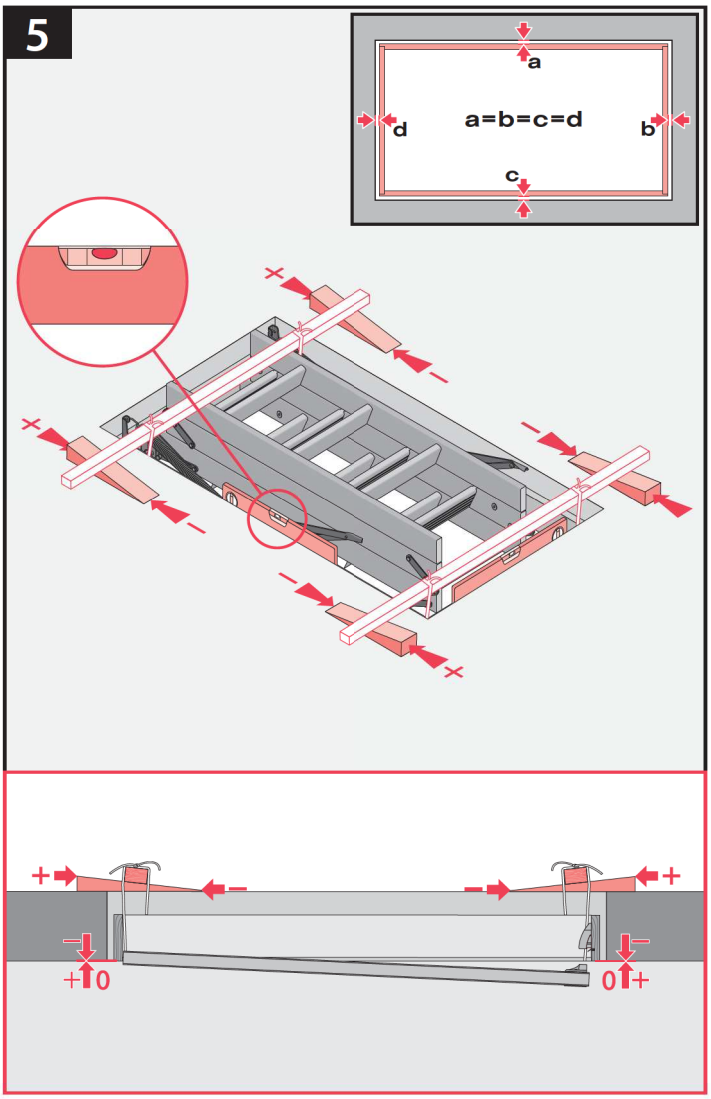
5
a
d
a=b=c=d
b
c
+
−
+
−
−
−
+
+
−
+
0
−
0
+

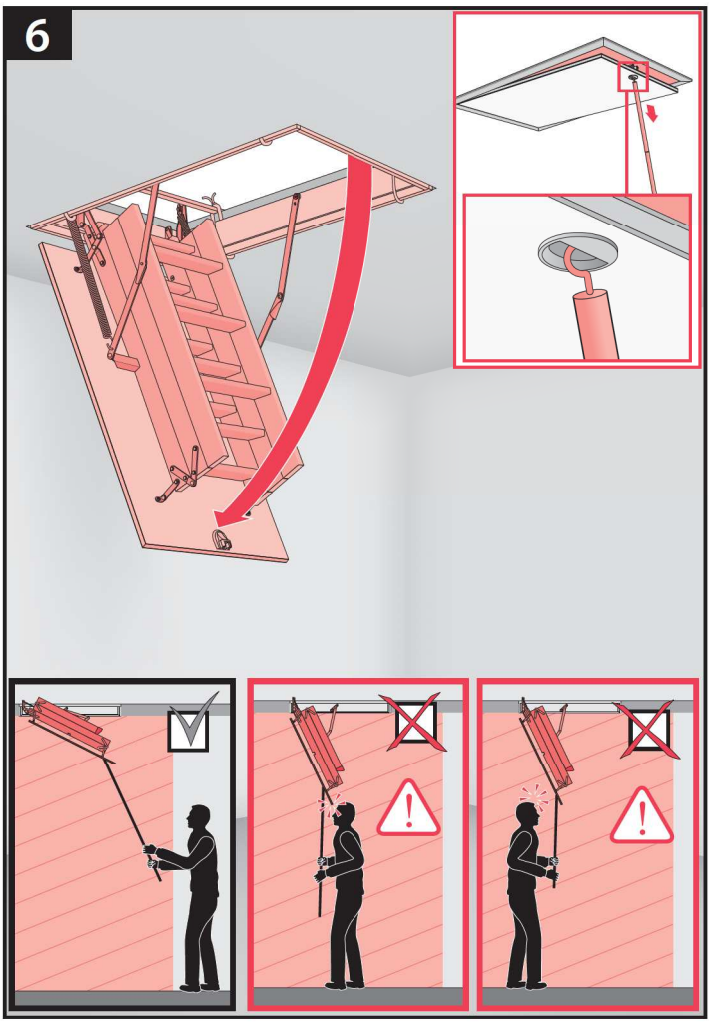
6

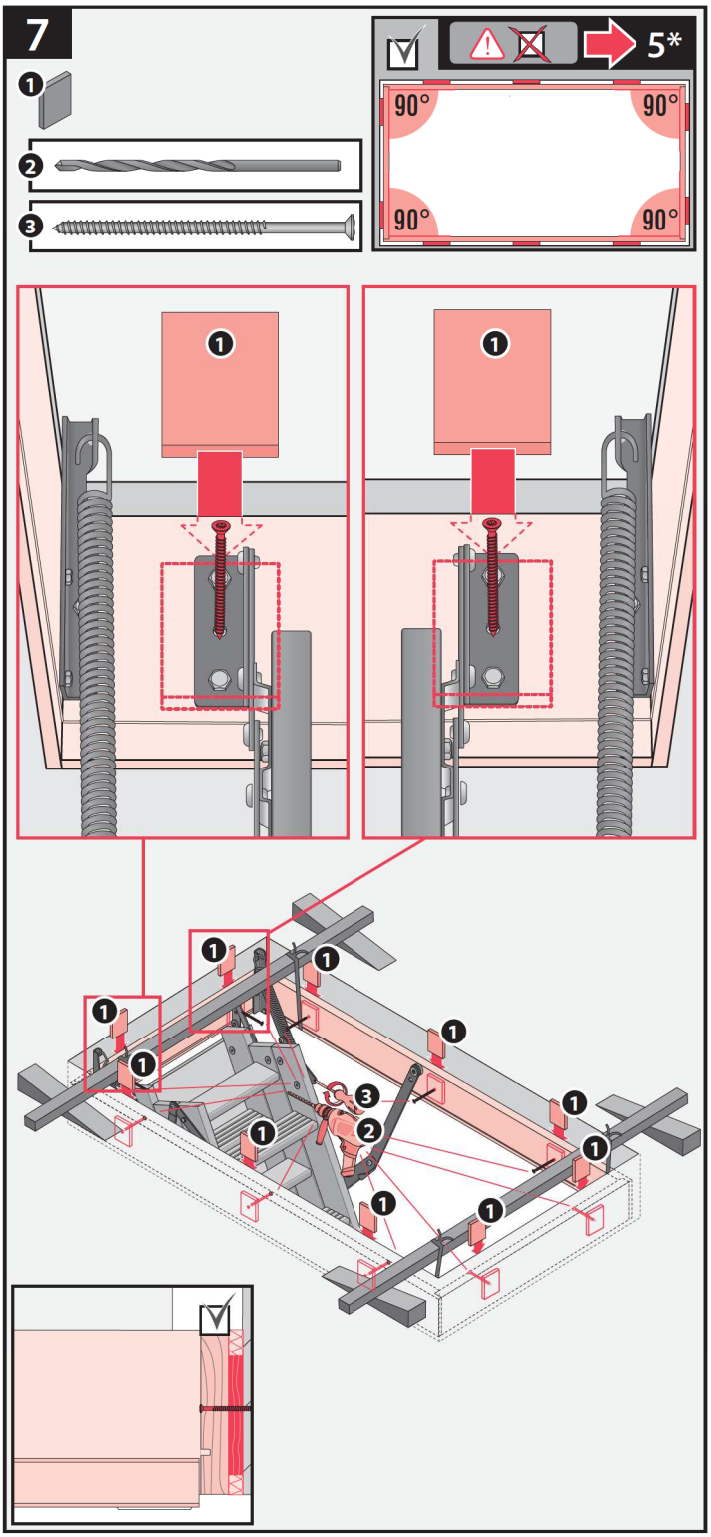
7
5*
90°
90°
90°
90°

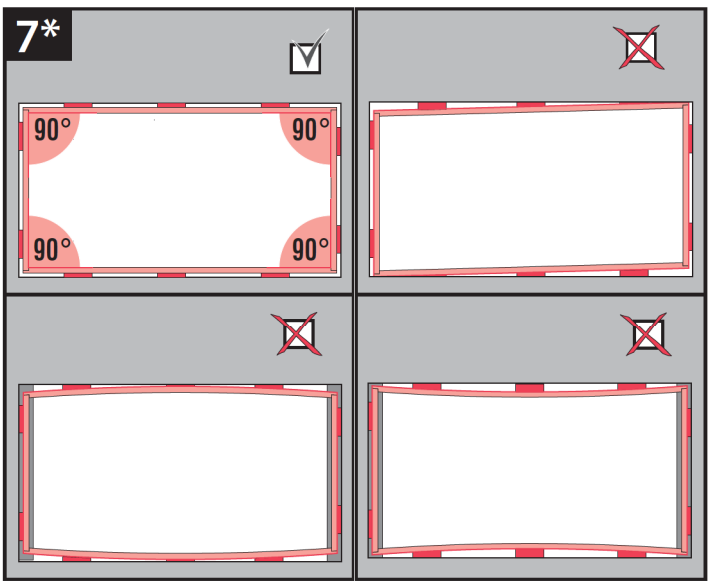
7*
90°
90°
90°
90°

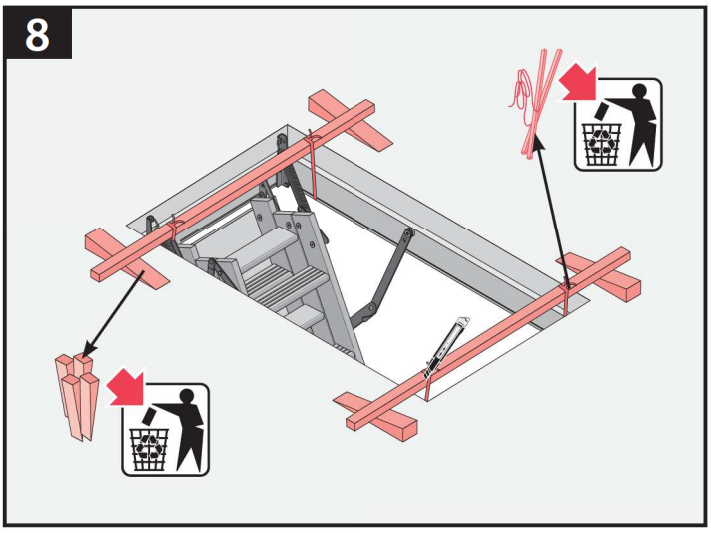
8

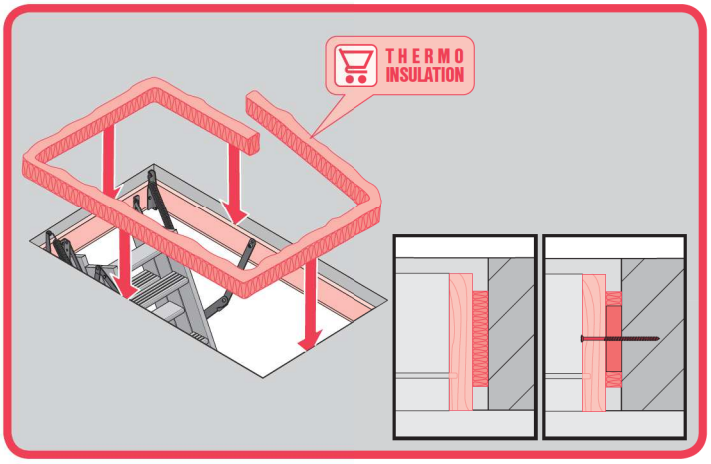
THERMO
INSULATION

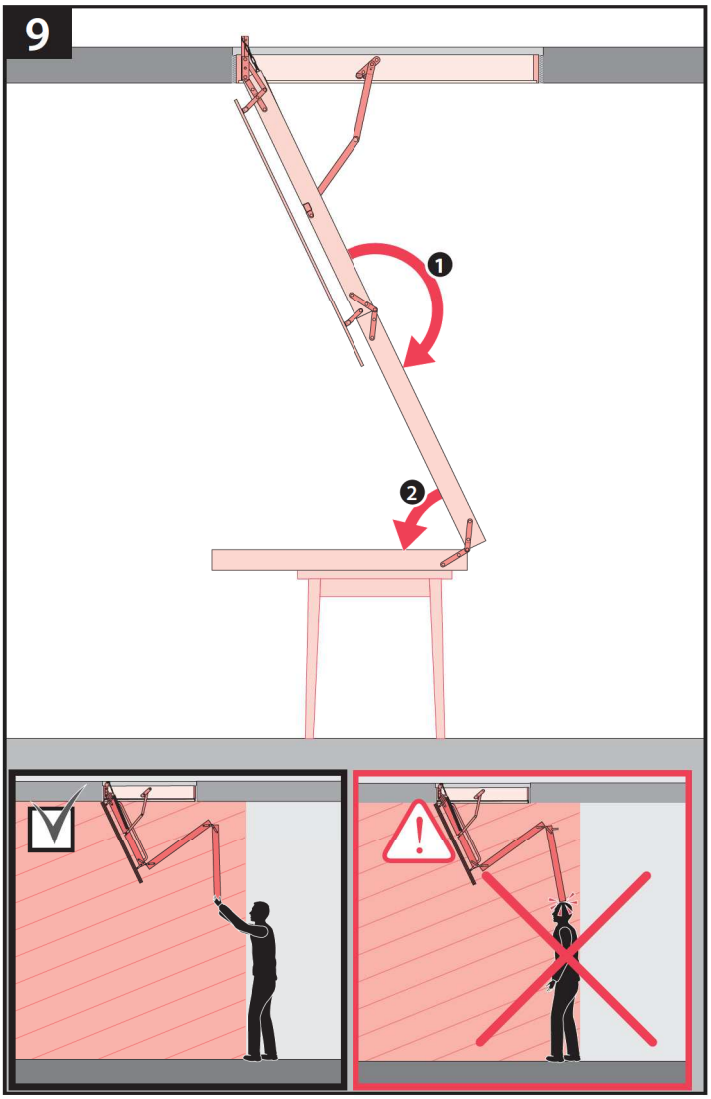
9
1
2

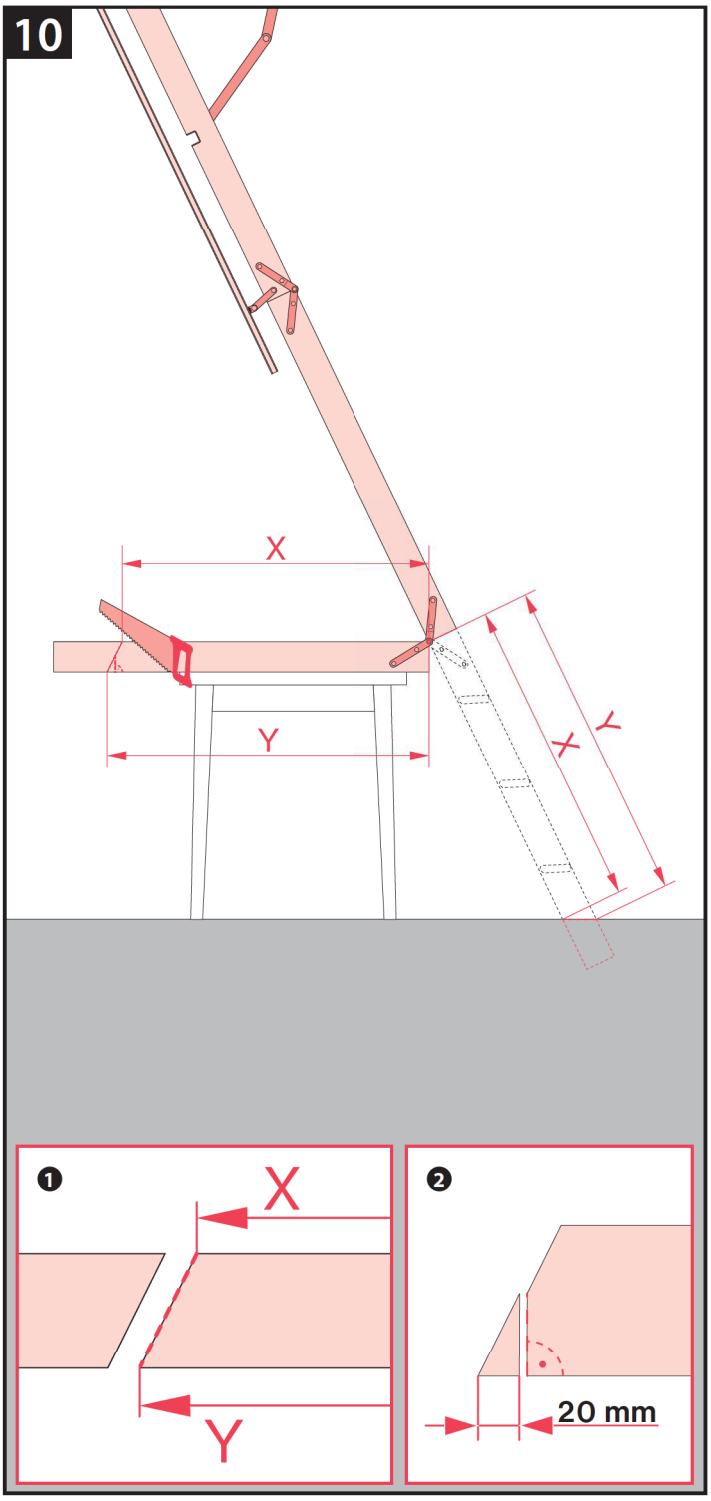
10
X
Y
X
Y
1
X
Y
2
20 mm

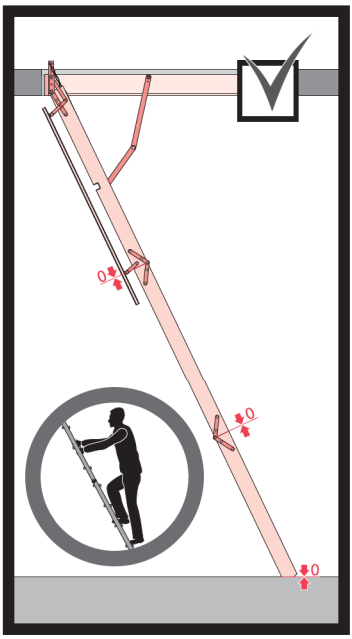
0
0
0

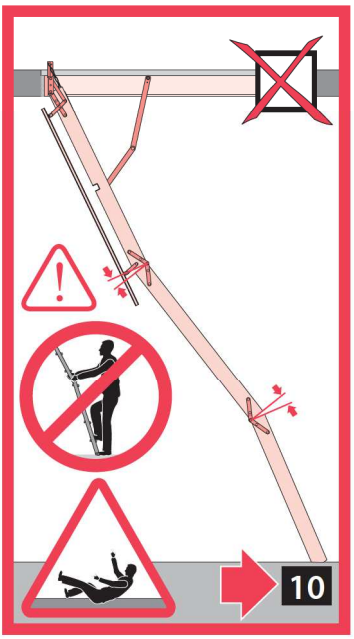
10

11

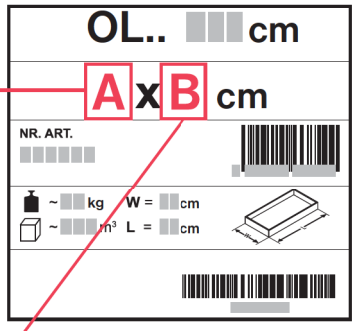

A	B	A*	B*
60	111	562 mm	1050 mm
60	120	562 mm	1140 mm
70	111	662 mm	1050 mm
70	120	662 mm	1140 mm

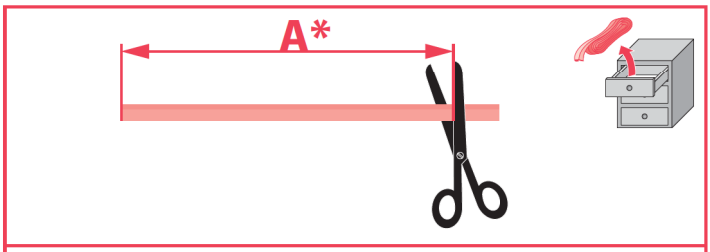

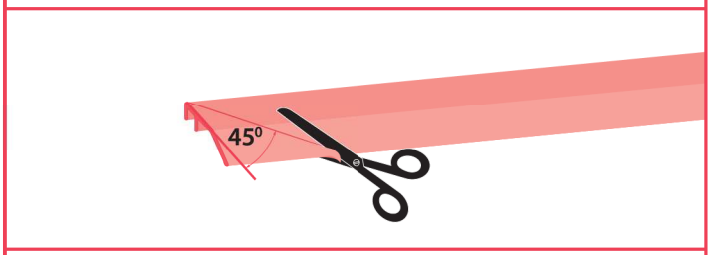

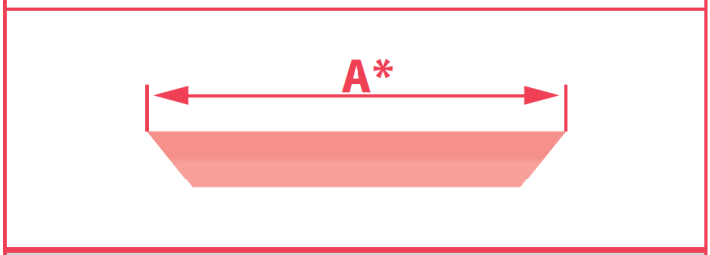

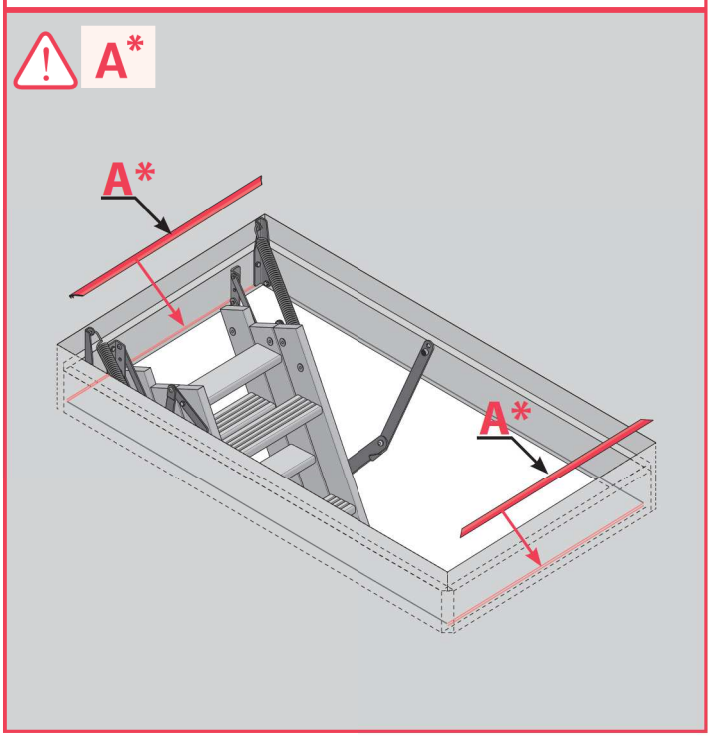

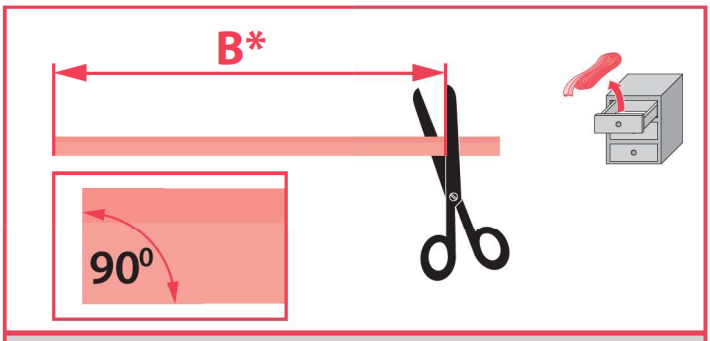
B*
90⁰

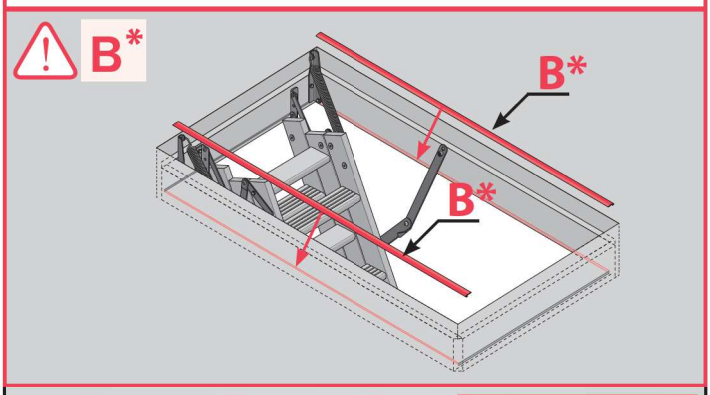
B*
B*
B*

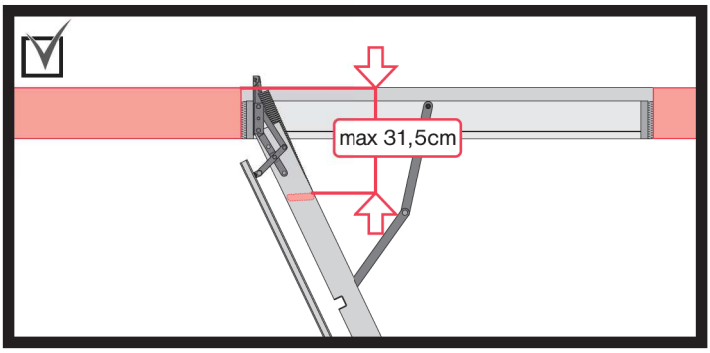
max 31,5cm

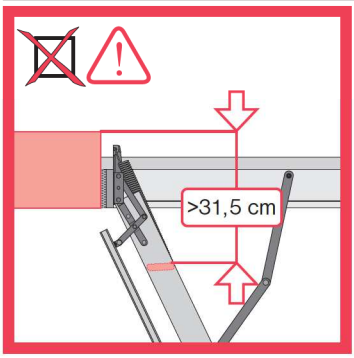
>31,5 cm

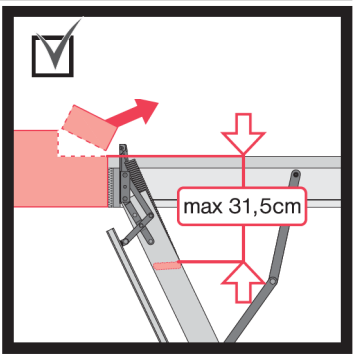
max 31,5cm

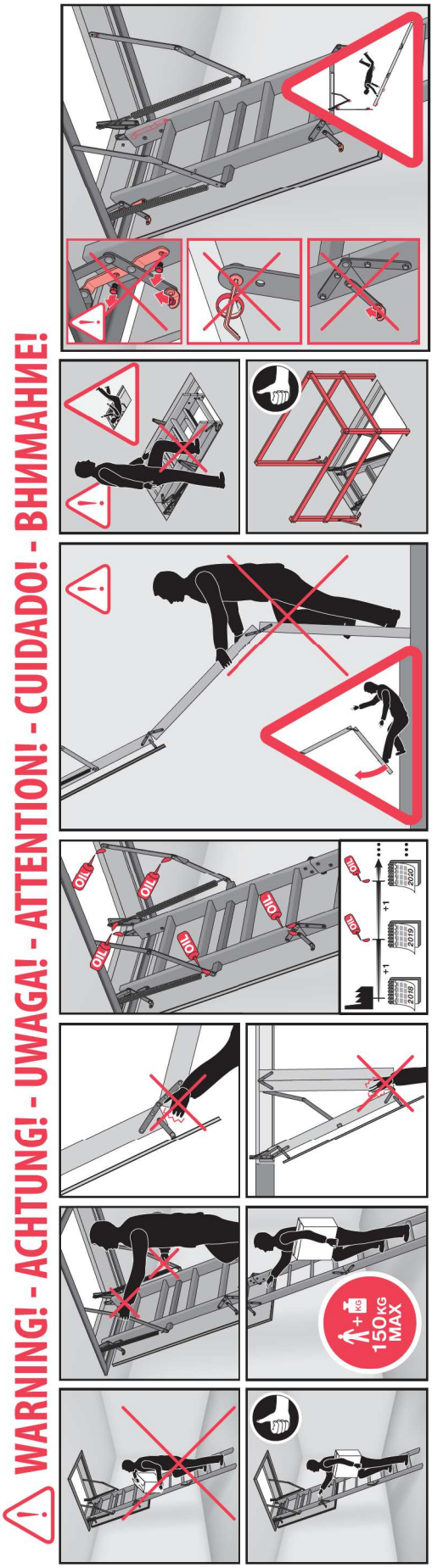

CZ	Výrobce ani prodejce nenesou žádnou odpovědnost za nedodržení příslušných platných zákonů, stavebních předpisů a bezpečnostních požadavků uživatelem výrobku, architektem, montážníkem nebo vlastníkem budovy.
DE	Hersteller und Verkäufer übernehmen keine Haftung für Nichtbeachtung entsprechender Rechts- und Bauvorschriften sowie Sicherheitsanforderungen seitens Produktbenutzers, Architekten, Monteurs oder Gebäudebesitzers.
ES	El fabricante y el vendedor no tienen ninguna responsabilidad por el incumplimiento de la ley vigente, normas de construcción y exigencias de seguridad por parte del usuario del producto, arquitecto, instalador o el propietario del edificio.
FR	Le fabricant et le revendeur ne prend aucune responsabilité de ne pas respecter les lois applicables, les reglements sur les bâtiments et les exigences de sécurité par l'utilisateur du produit, l'architecte, l'installateur ou le propriétaire du bâtiment.
GB	Manufacturer and Seller shall bear no liability for failure to comply with the applicable laws, building codes and safety requirements by the user of the product, architect, fitter or owner of the building.
HU	A Gyártó és a Forgalmazó nem vállal semmiféle felelősséget a vonatkozó törvényi, építőipari és biztonsági előírások termékfelhasználó, építész, beépítőmester vagy épülettulajdonos általi be nem tartásáért.
IT	Il Produttore e il Rivenditore non potranno essere ritenuti responsabili per il mancato rispetto, da parte dell'utente del prodotto, del progettista, dell'installatore o del proprietario dell'edificio, delle leggi vigenti, nonchè dei regolamenti edilizi e di quelli relativi alla sicurezza.
NL	De fabrikant en verkoper zijn niet aansprakelijk voor gevolgen bij het niet opvolgen van toepasselijke wetten, bouwbesluiten en veiligheidsvoorschriften door de gebruiker van het product, de architect, de installateur of de eigenaar van het gebouw.
PL	Producent i Sprzedawca nie ponosi żadnej odpowiedzialności za nieprzestrzeganie stosownych przepisów prawa, przepisów budowlanych i wymogów bezpieczeństwa przez użytkownika produktu, architekta, montażystę lub właściciela budynku.
PT	O fabricante e o vendedor não tem nenhuma responsabilidade pelo o não cumprimento da lei, códigos de construção e as exigências de segurança por parte do usuário do produto, arquiteto, instalador ou proprietário do edifício.
RO	Nici producătorul, nici distribuitorul nu îşi vor asuma niciun fel de răspundere pentru nerespectarea legilor în vigoare, a legilor din domeniul construcţiilor sau a măsurilor de siguranţă impuse utilizatorilor produsului, arhitecţilor, montatorilor sau proprietarilor clădirii.
RU	В случае несоблюдения архитектором, монтажником или владельцем здания строительных правил и норм безопасности ответственность с производителя и продавца снимается.
SK	Výrobca a predajca nenesú žiadnu zodpovednosť za nedodržanie príslušných ustanovení zákona, stavebných predpisov a bezpečnostných požiadaviek užívateľom výrobku, architektom, montérom alebo majiteľom objektu.