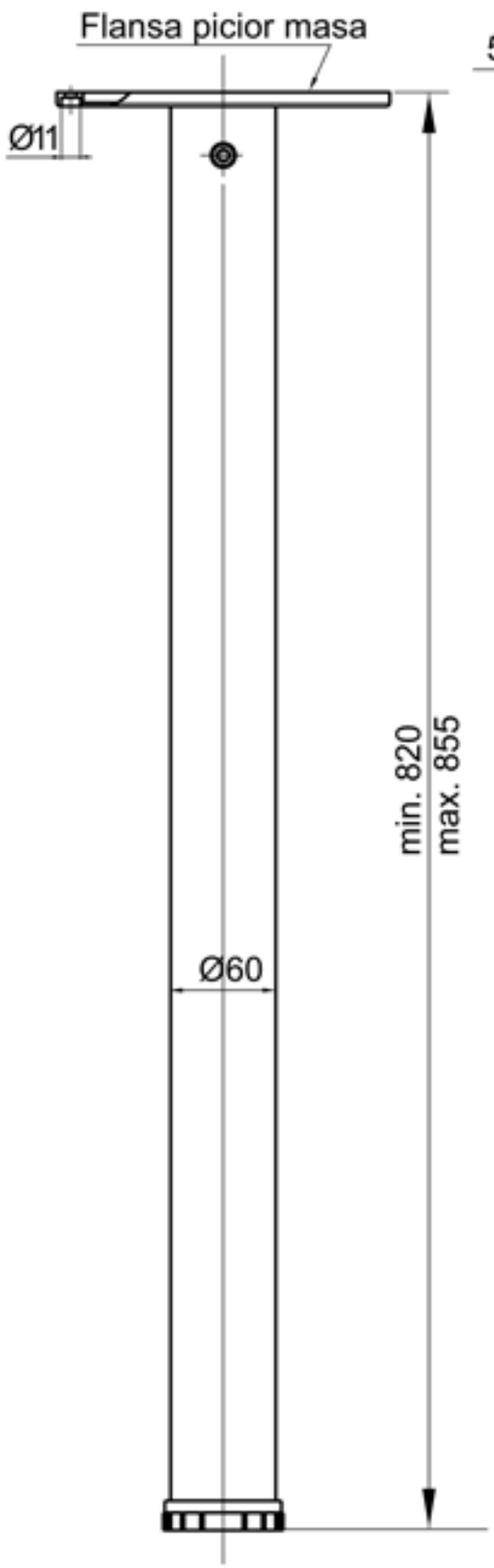
Flansa picior masa
Ø11
Ø60
min. 820
max. 855

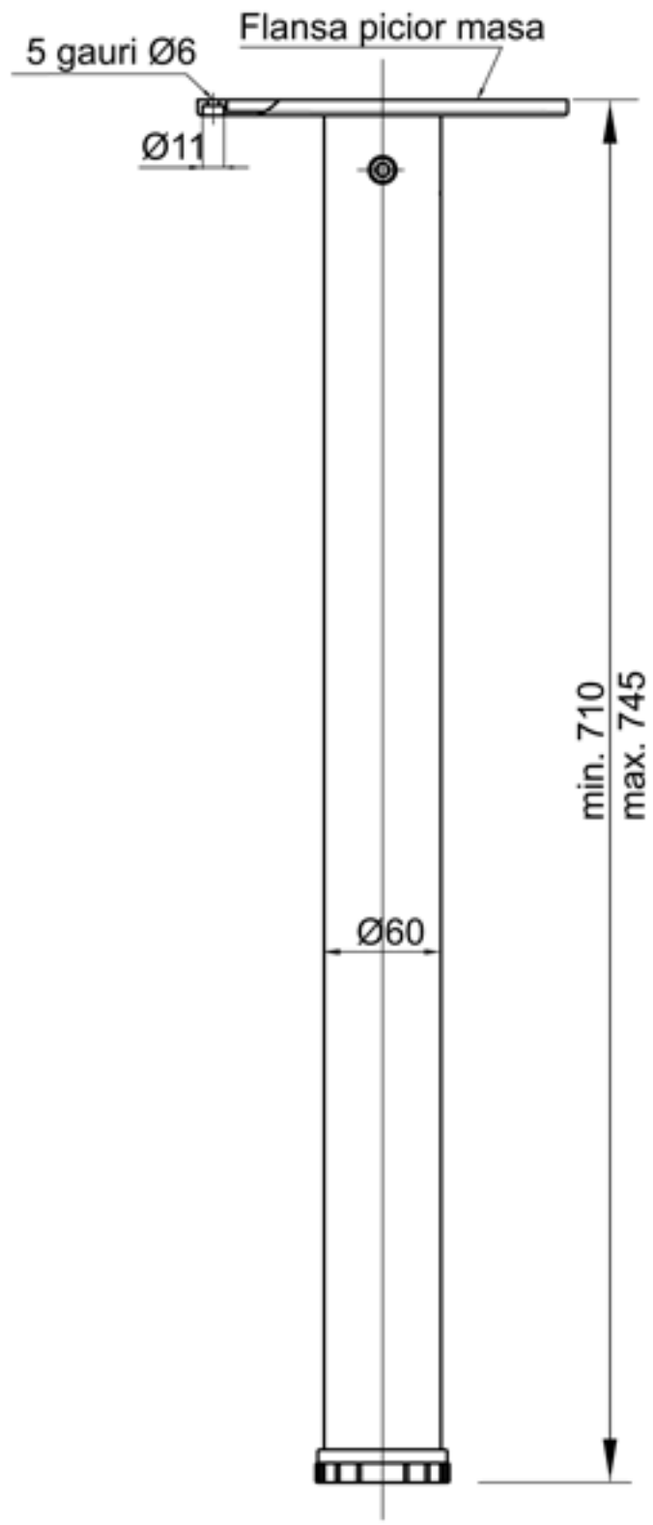
5 gauri Ø6
Flansa picior masa
Ø11
Ø60
min. 710
max. 745

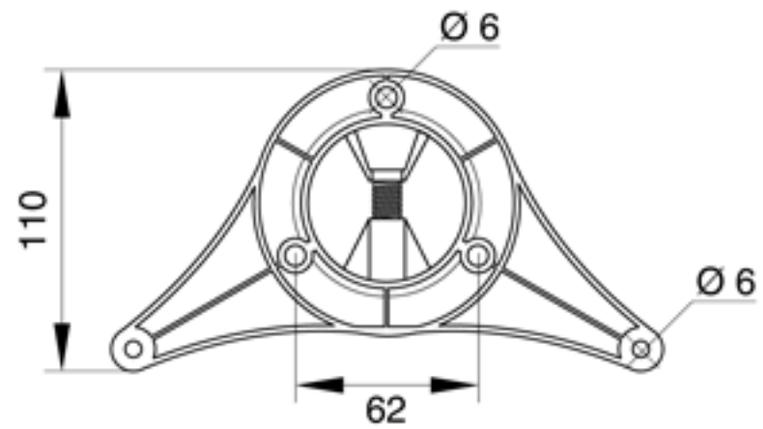
Ø 6
110
Ø 6
62

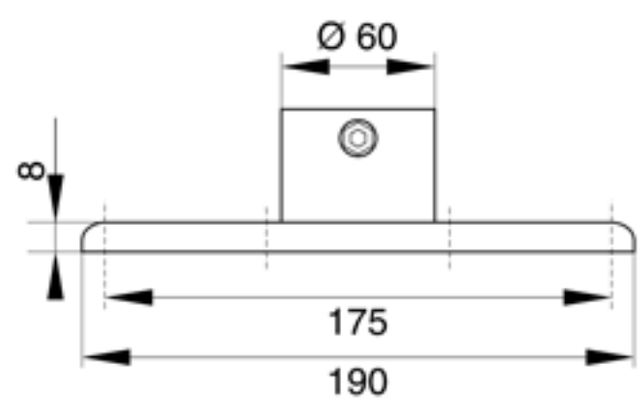
Ø 60
8
175
190

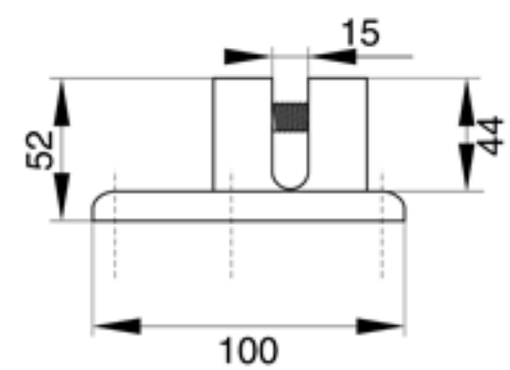
15
52
44
100

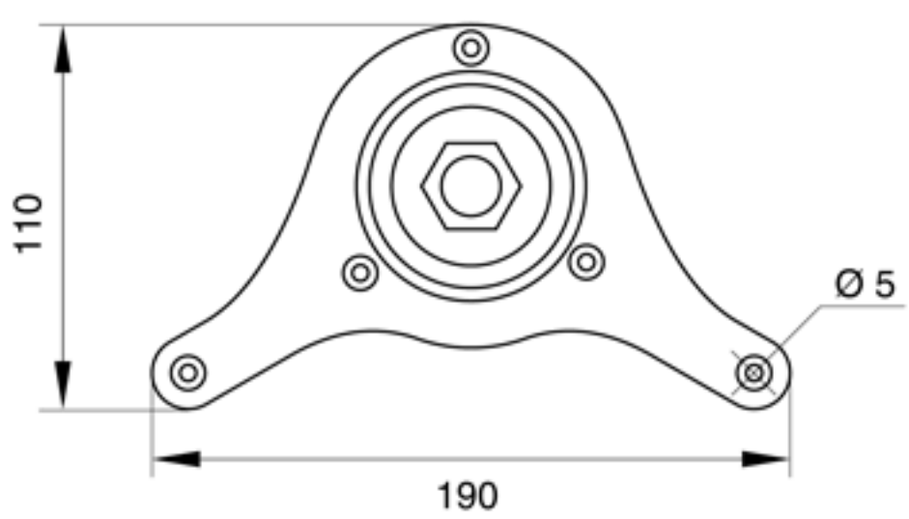
110
Ø 5
190