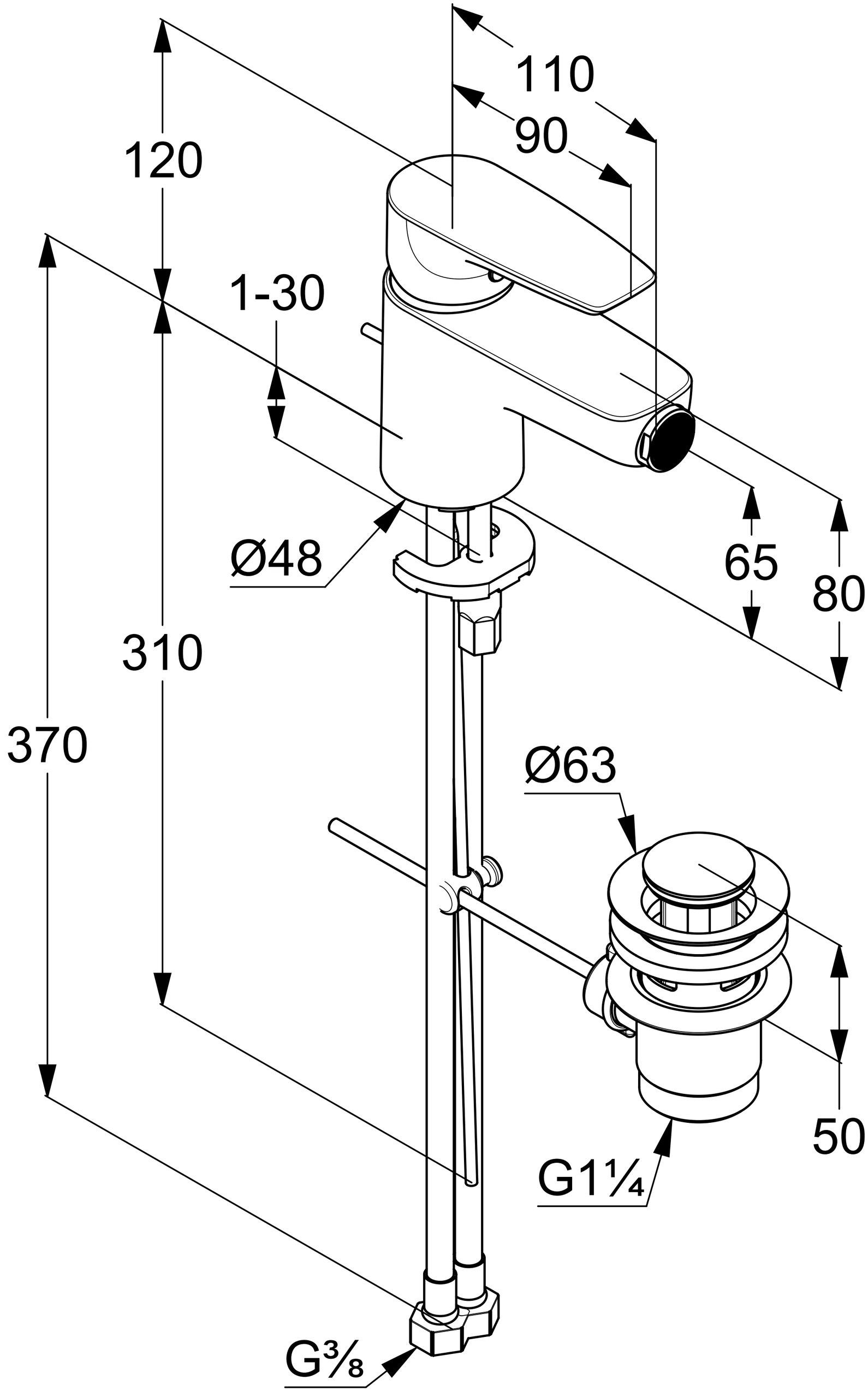
110
90
120
1-30
Ø48
65
80
310
370
Ø63
50
G1¼
G⅜