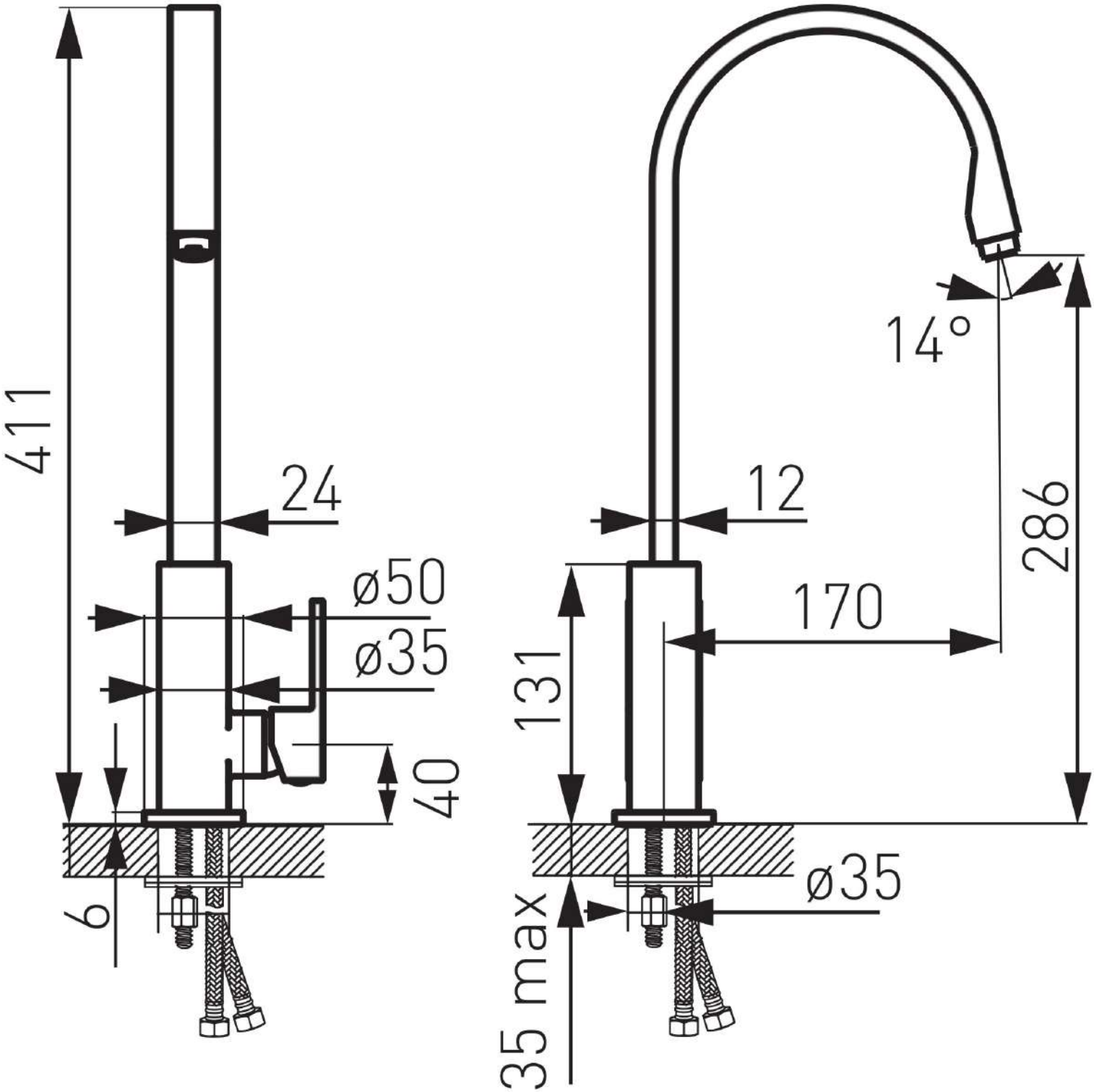
411
24
ø50
ø35
40
6
14°
12
286
170
131
ø35
35 max