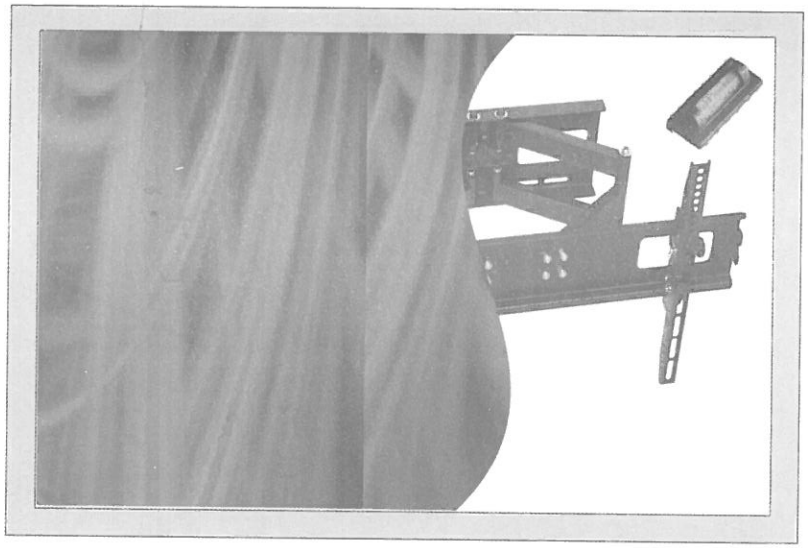

START

SUPORT DE PERETE REGLABIL PENTRU LED/ LCD/PLASMA

32”- 60”

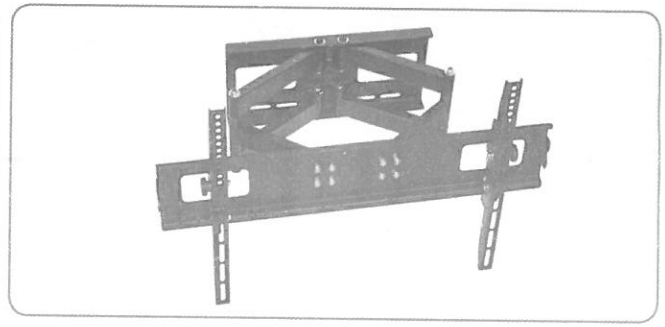

HB 06

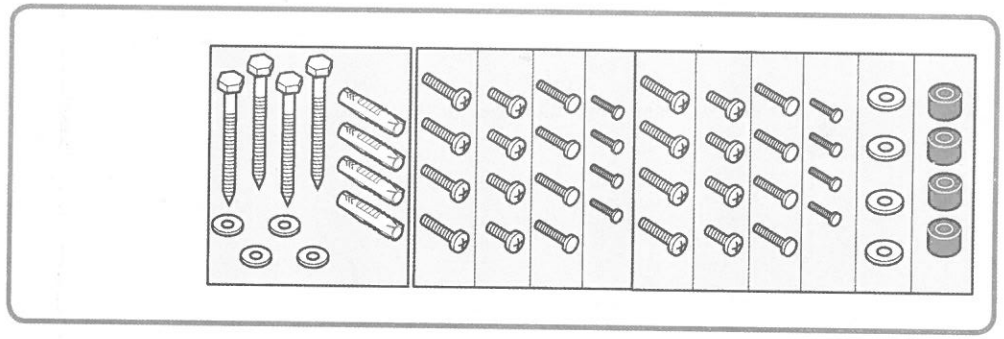

- Important
- Wichtig
- Important
- Belangrijk
- Importante
- Importante
- Importante
- Viktigt

- Important
- Важно
- Důležité
- Dôležité
- Fontos
- °nemli
- Important
- Для монтажу

необхідно 2 людиниImportant
- Важливо
- Важно
-
- Σημαντικό
-

- 2 persons required
- Zwei Personen erforderlich
- Nécessite deux personnes
- 2 personen
- Se precisan dos personas
- E' richiesta la presenza di due persone

- Requer duas pessoas
- Två personer erfordras
- Konieczne dwie osoby
- Нужны два человека
- Montáž vyžaduje 2 osoby
- Montáž vyžaduje 2 osoby
- Két személy szükséges
- İki kişi gerekli

- Este nevoie de două persoane
- Для монтажу необхідно 2 людини
- Необходими са двама души
- ε"ε
- Απαιτούνται 2 άτομα
- Zl

PREGATIRE

- Vorbereitung
- Préparation
- Voorbereiding
- Preparación
- Preparazione
- Preparação
- Förberedelse
- Przygotowanie
- ΔΙΑΜΟΔΑΤΙ
- Příprava
- Příprava
- Előkészítés
- Hazırlık
- Pregătire
- ΧΝΗΟΘΔΤΙ
- ΠΗγλΝΦΕ Φι ΥΕΨΙΡΔΕ Φι ΔΕΥΣΔΡΠΩΥΙ
- ι
- Γραστομοιάι
-

1.1

UNELTE NECESARE

- Benötigtes Werkzeug
- Outils nécessaires
- Benodigde gereedschap
- Se precisan herramientas
- Sono richiesti degli utensili
- Ferramentas necessárias
- Verktyg erfordras
- Potrzebne narzędzia
- Требуются инструменты
- Potřebné nástroje

- Potrebné nástroje
- Szerszámok szükségesek
- Gerekli araçlar
- Sunt necesare unelte Необхідний інструмент
- Необходими са инструменти
- ι
- Απαιτούνται εργαλεία
- □□Ωl

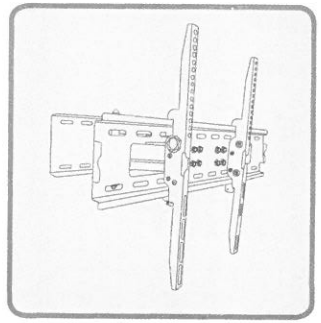

ATENȚIE ! - Măsuri de siguranță
- Înainte de a folosi aparatul, citiți cu atenție instrucțiunile de utilizare și atenționările.
Nu pierdeți manualul de utilizare.
- Acest aparat este destinat pentru utilizare domestică.
- Despachetați produsul și verificați dacă acesta este intact. În cazul în care pare a nu fi intact, nu asamblați aparatul și apelați la un service autorizat. Nu lăsați materialele din ambalaj (în special pungi PE) la îndemâna copiilor
- Folosiți aparatul conform destinației sale: adică SUPORT DE PERETE PENTRU LCD/PLASMA.
Nu folosiți aparatul în alte scopuri deoarece poate fi periculos. Aparatul este destinat uzului casnic.
Folosirea în alte scopuri duce la pierderea garanției.
- Pentru orice defecțiuni și reparații, adresați-vă unui centru de service autorizat .
- Certificatul de garanție este valabil doar în cazul în care aparatul a fost folosit corespunzator,în caz contrar garanția produsului se va anula.

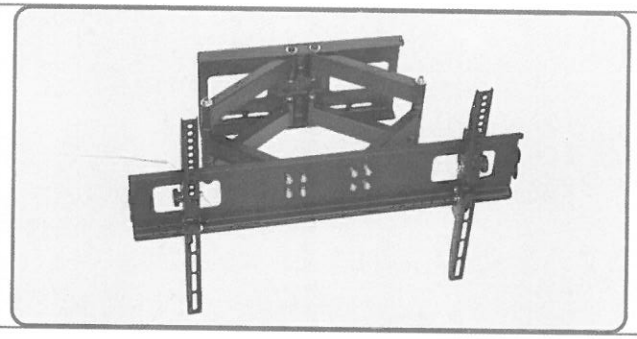

2.2

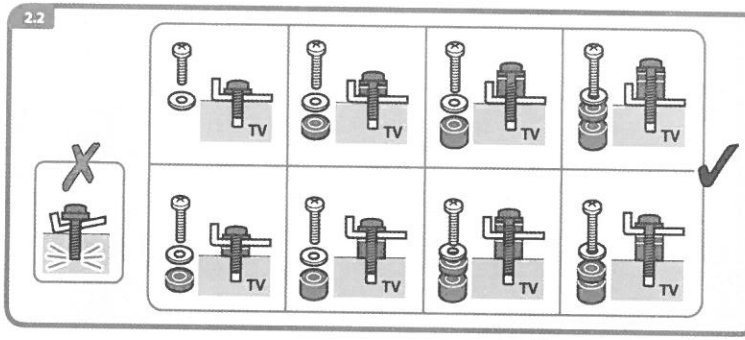

SATISFACTION GUARANTEED 15 years PRODUCT GUARANTY
NUR GRÜNE PUNKT
TÜV