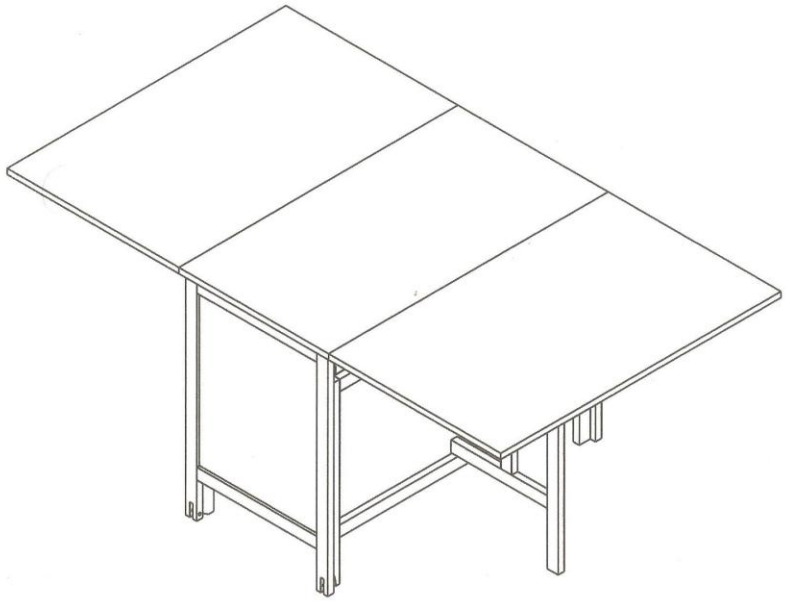

MASA 6 SCAUNE
1:10

Fisa Tehnica Set 906 :

- Garantie Persoana Fizica (luni) = 24 luni
- Garantie Persoana Juridica (luni) = 6 luni
- Tip masa = Plianta/Extensibila
- Numar scaune incluse = 6 buc
- Material structura = lemn masiv fag
- Dimensiuni masa 906 pliata :
  Lungime 94 cm
  Inaltime 79 cm
  Latime 54 cm
  Dimensiuni Masa extinsa 906 :
  Lungime 170 cm
  Inaltime 79 cm
  Latime 94 cm
- Forma blatului = dreptunghiulara
- Finisaj Wenge si Stejar Rustic