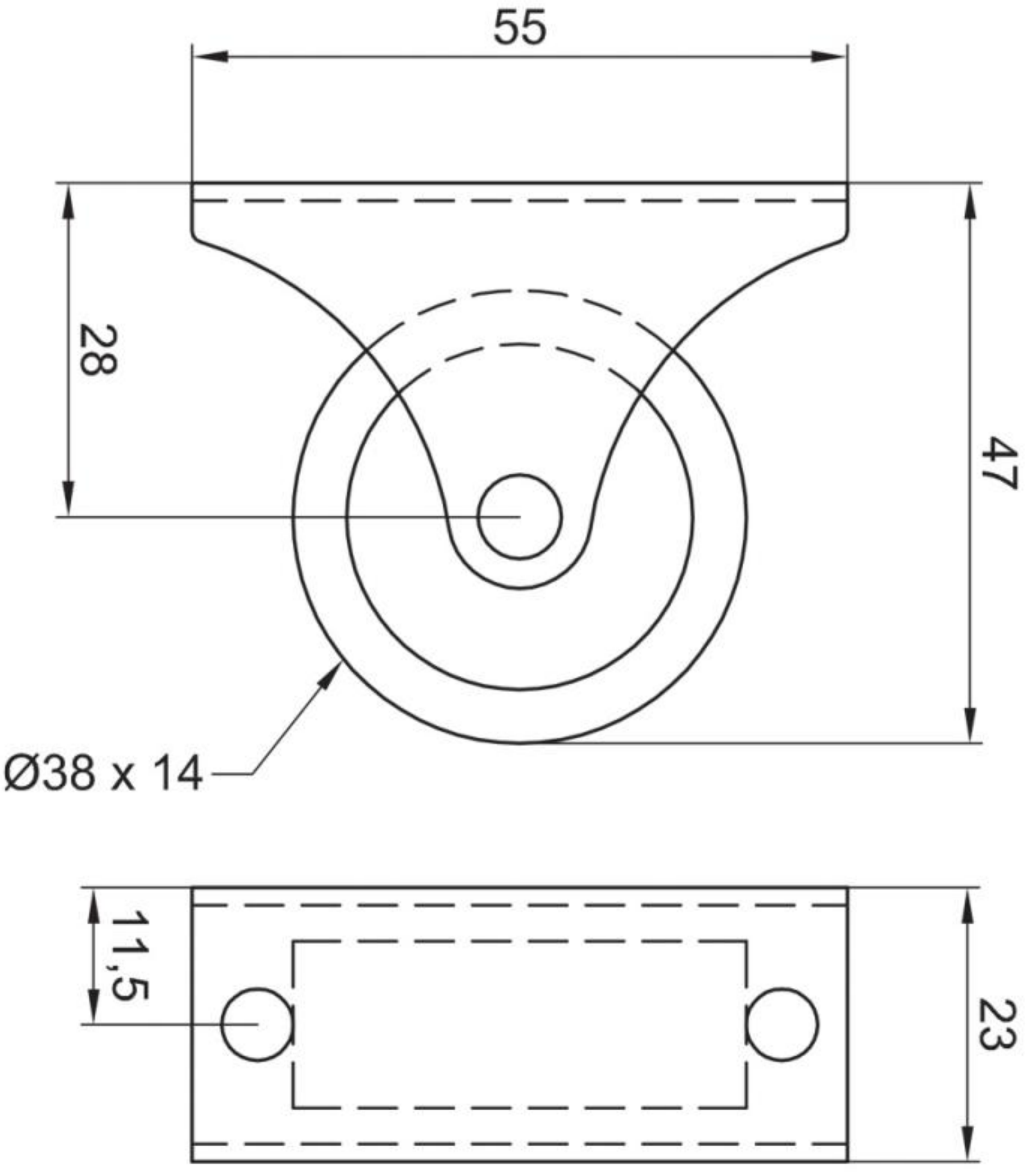
55
28
47
Ø38 x 14
11,5
23