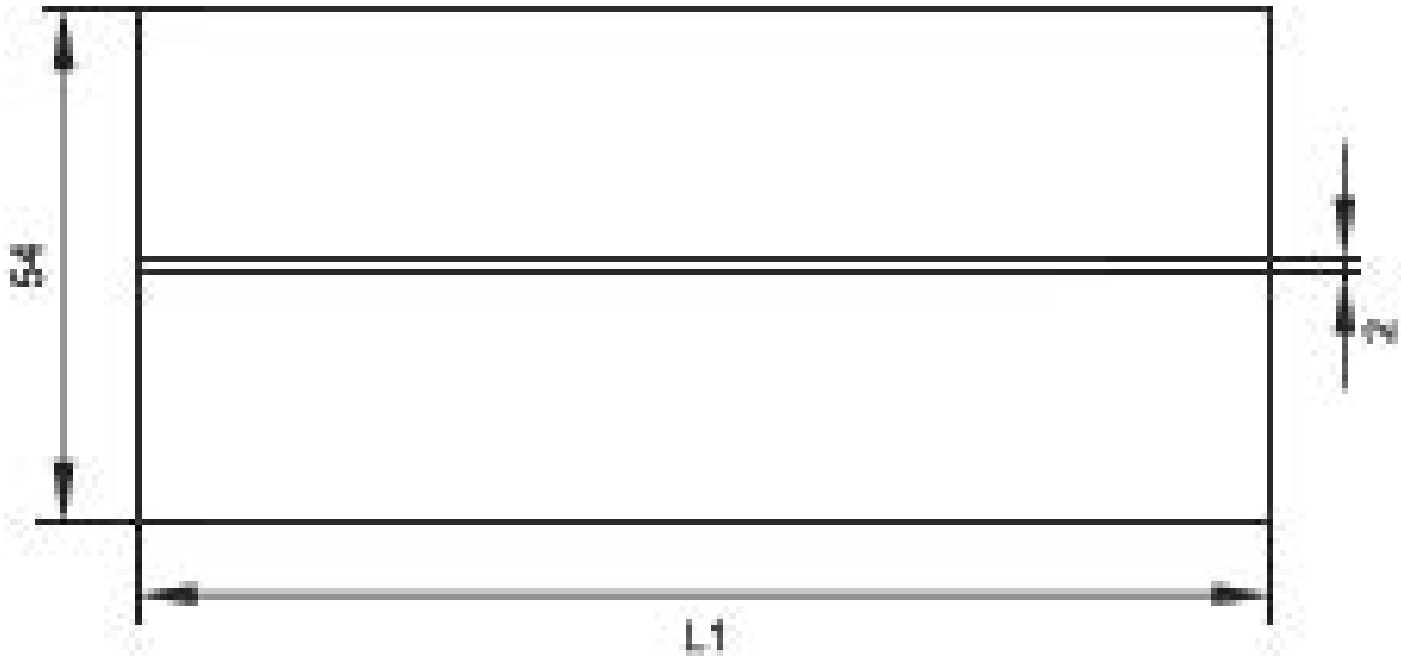
L1

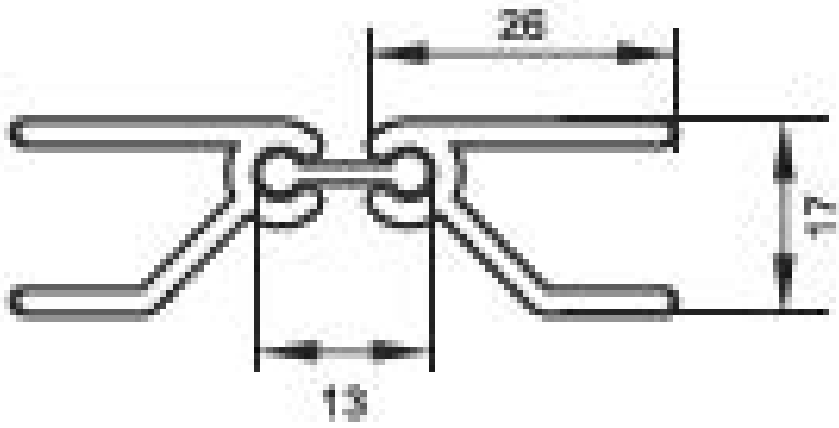
26
17
13