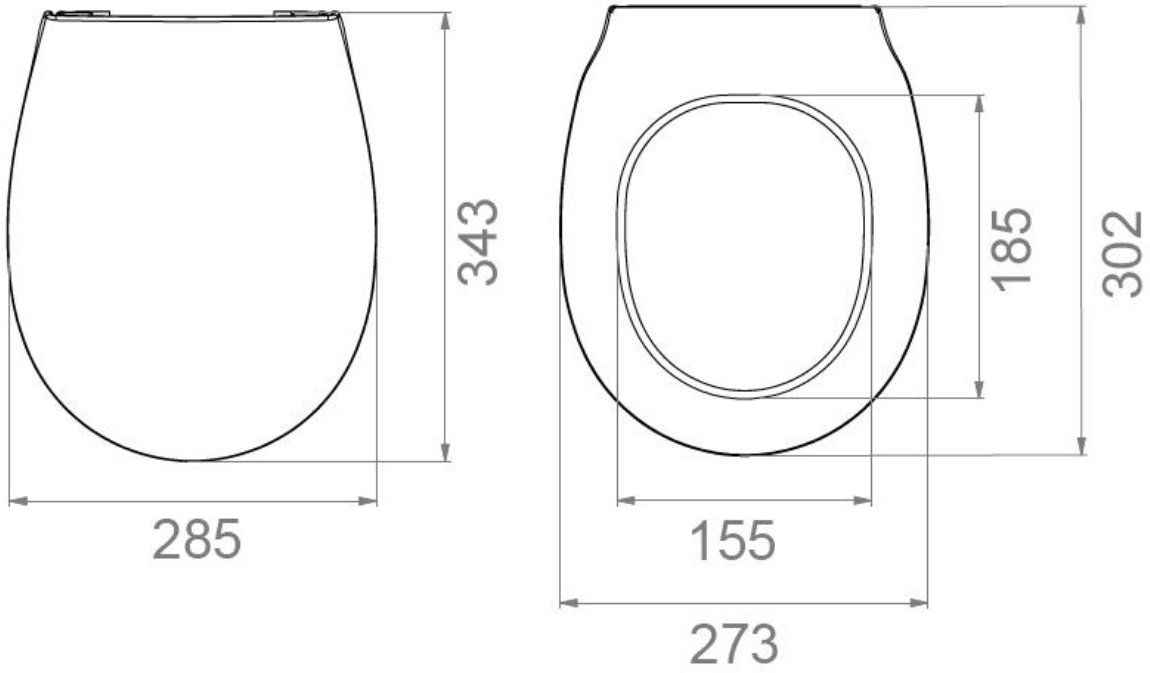
343
285
185
302
155
273