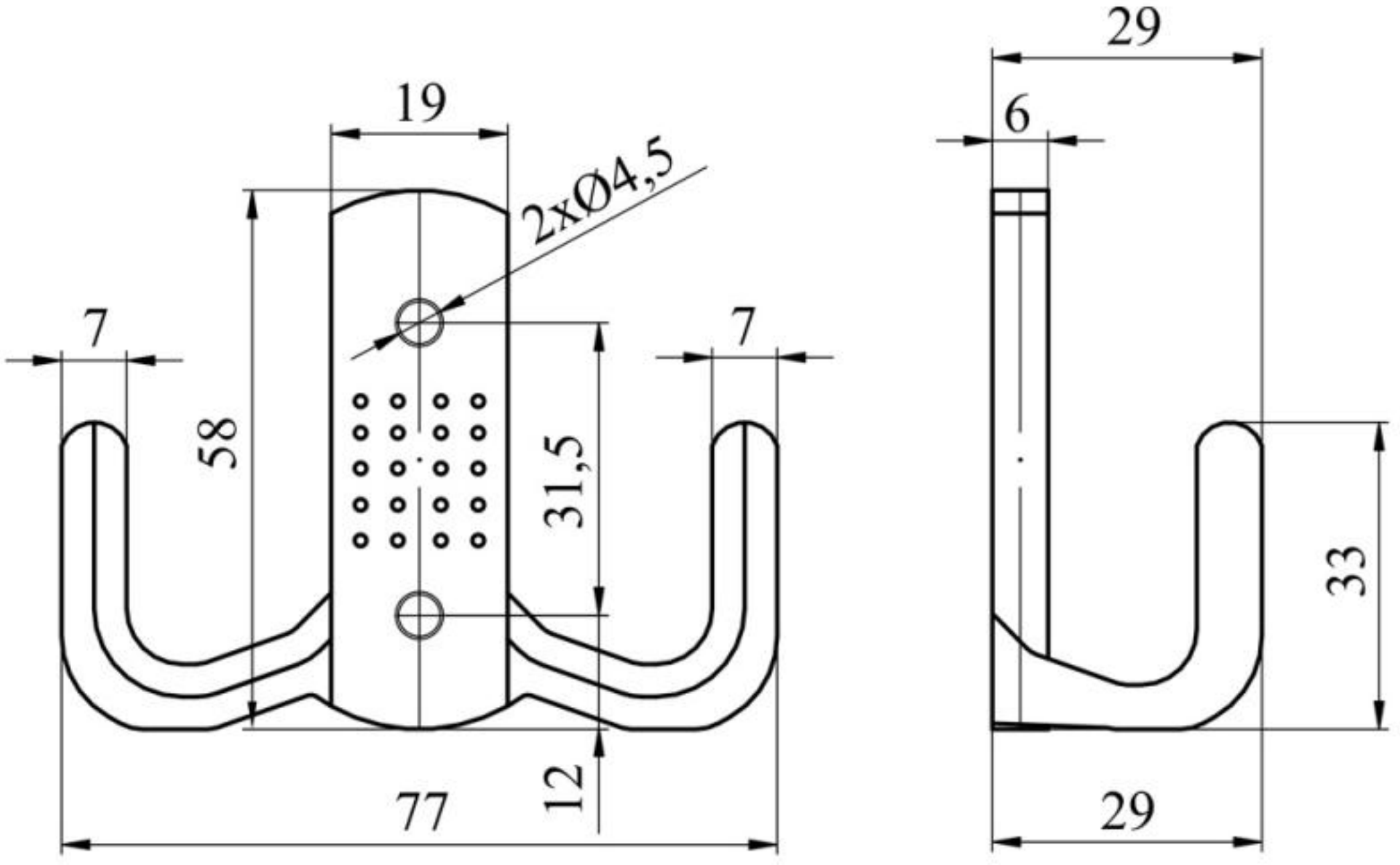
19
2xØ4,5
7
58
31,5
12
77
7
29
6
33
29