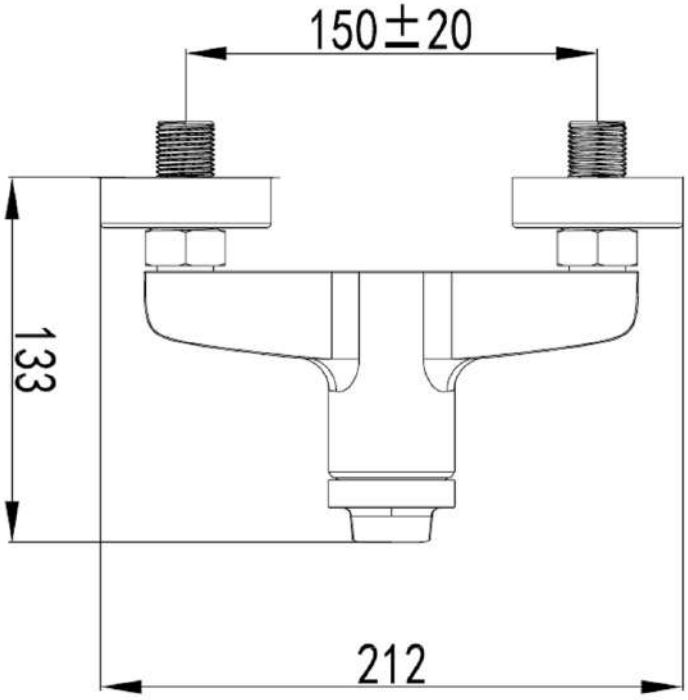
150±20
133
212

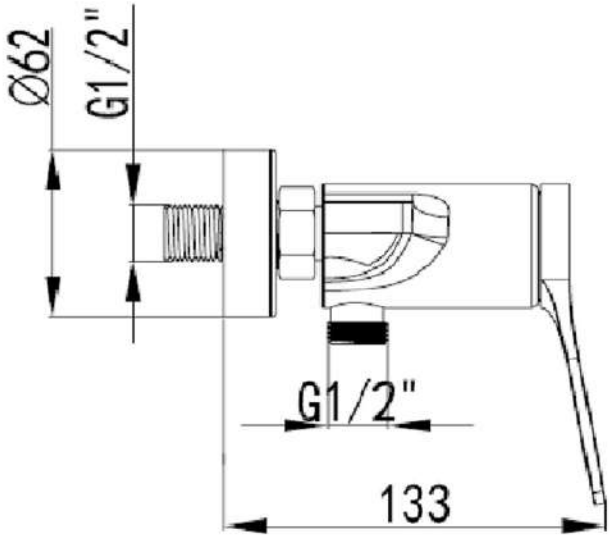
Ø62
G1/2"
G1/2"
133