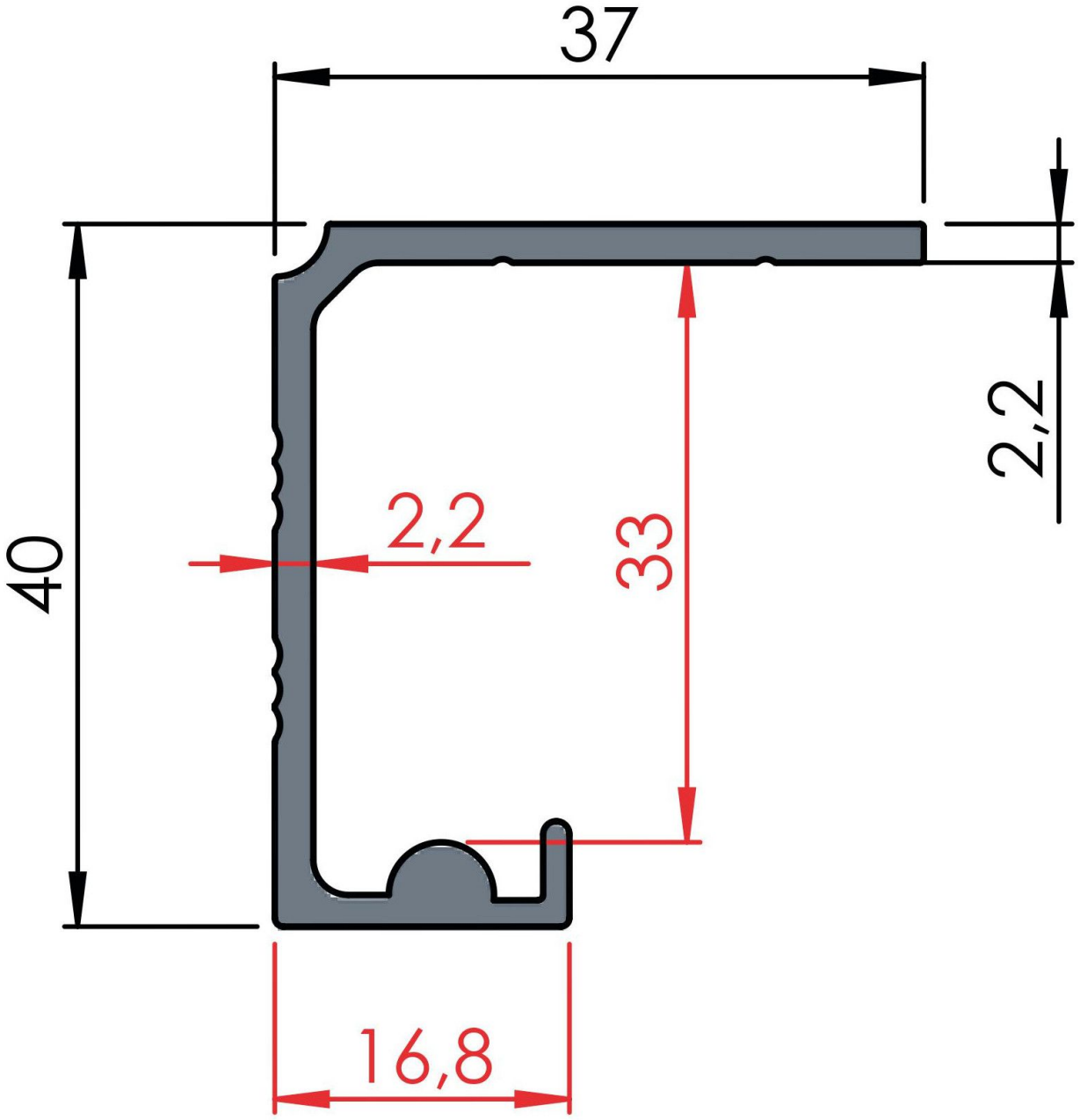
37
2,2
40
2,2
33
16,8