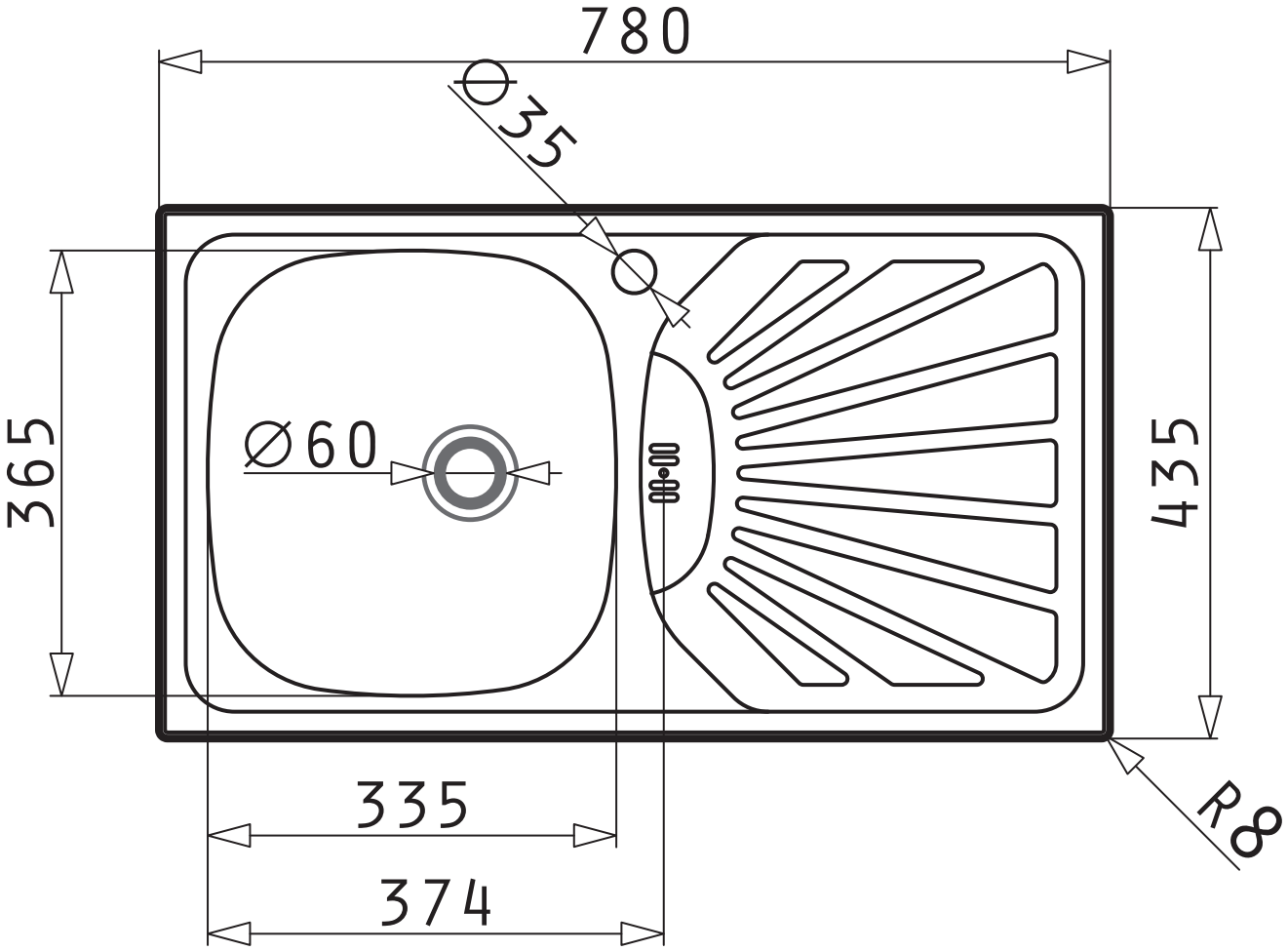
780
Ø35
365
Ø60
435
335
374
R8