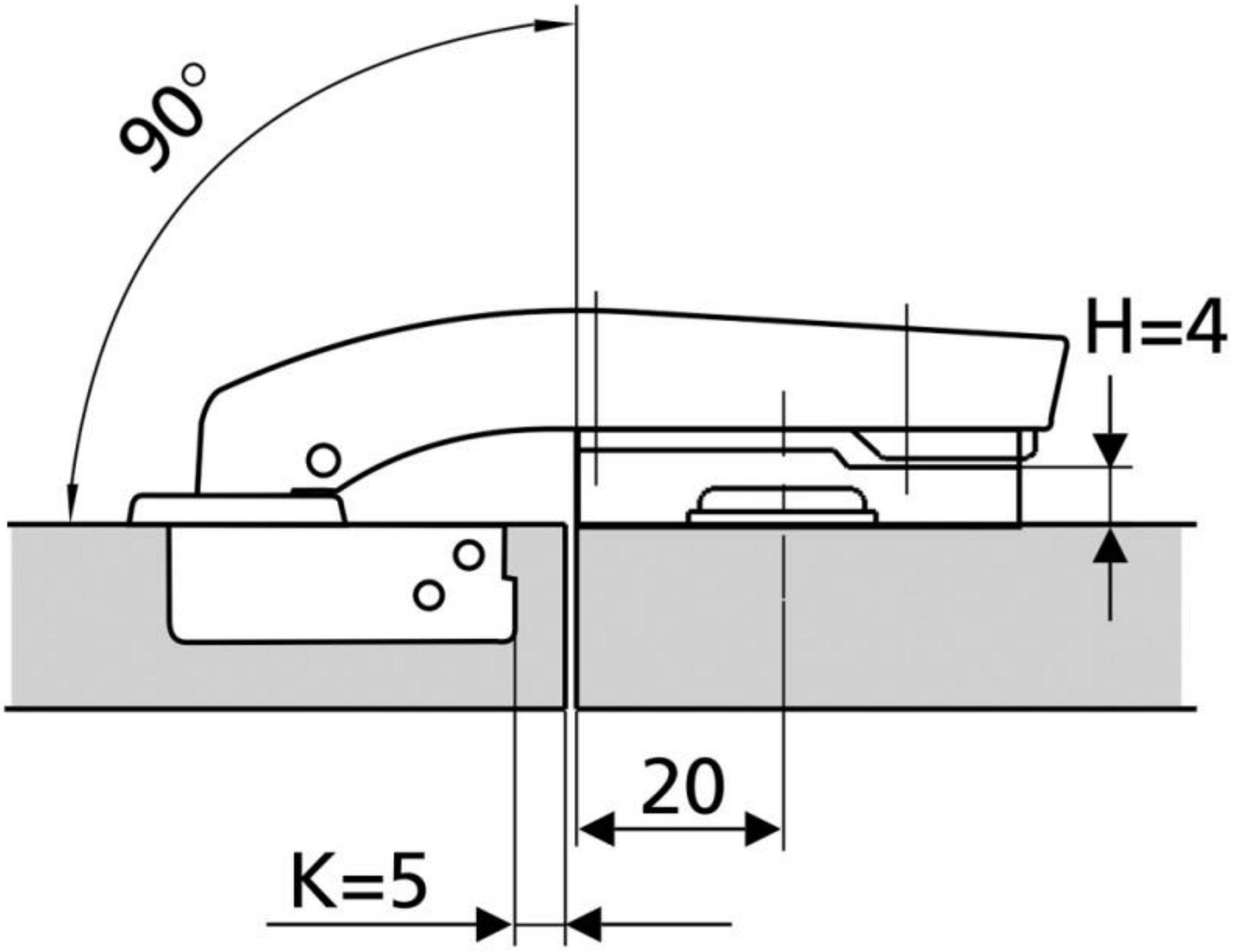
90°
H=4
20
K=5