Kod: **KMH**

Robinet sferic Herkules tip V17, manetă tip fluture, presetupă, secțiune totală, interior-exterior

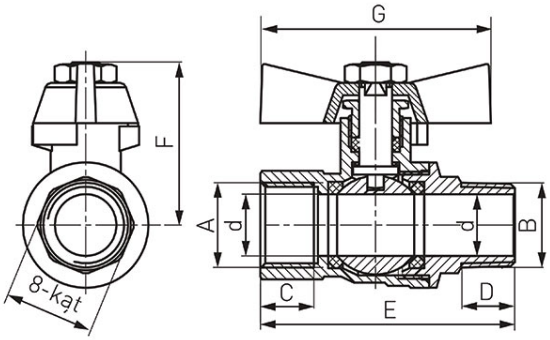

- Garanție 15 ani
- Apă, glicol 50%, aer comprimat, 40 bari
- NICKEL FREE 2018 - Suprafața robinetului care intră în contact cu apa nu conține nichel

Cod	Robinet	DN	A	B [mm]	C [mm]	D [mm]	d [mm]	E [mm]	F [mm]	G [mm]	Ambalare individual (produs cu cod de bare)
KMH11	1/2”	15	Rp ½	R ½	13	13	15	61,5	40	~56	12
KMH21	3/4”	20	Rp ¾	R ¾	14,5	14,5	20	70	46,5	~66	9