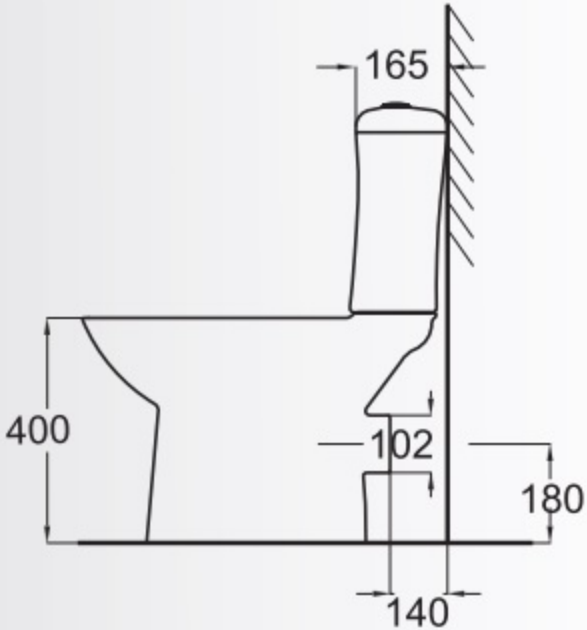
165
400
102
180
140

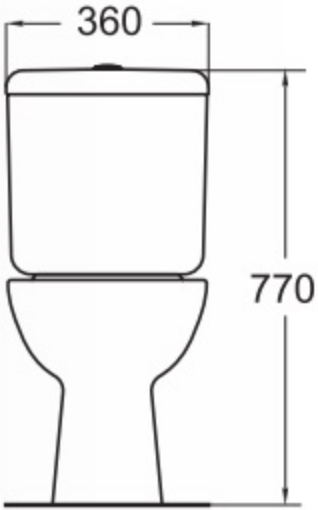
360
770

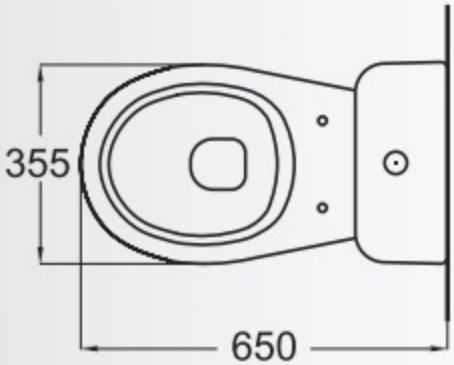
355
650