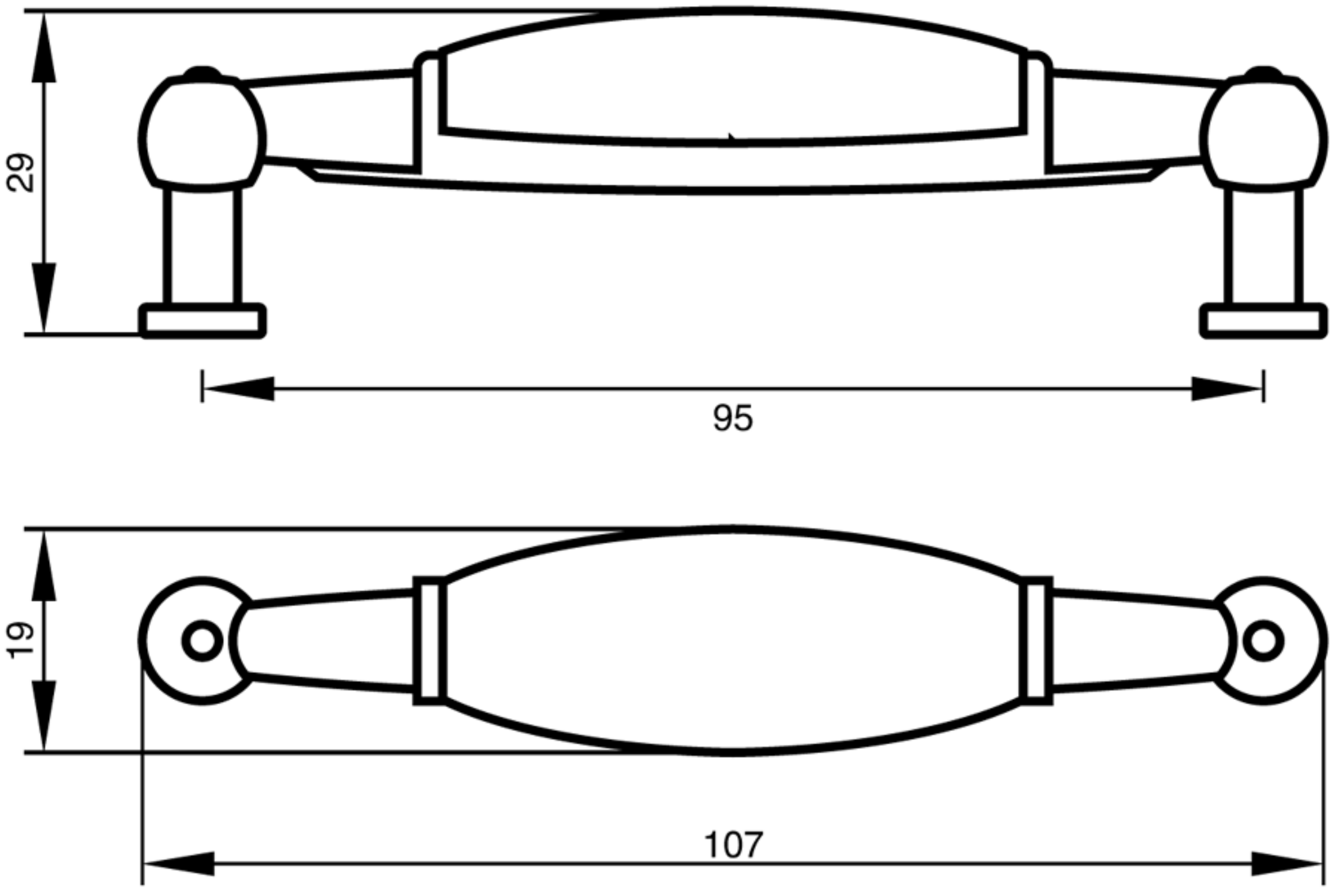
29
95
19
107