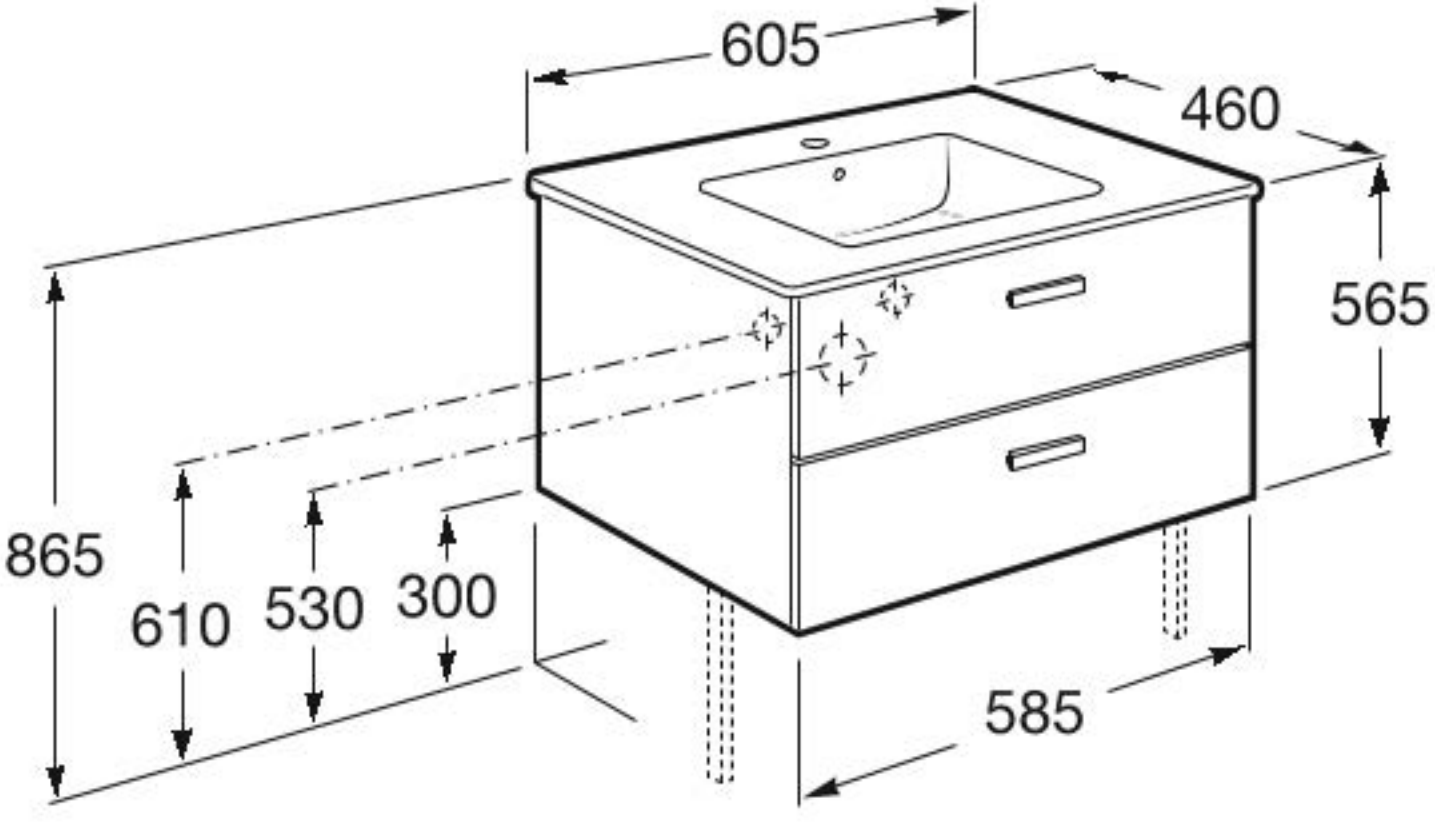
605
460
565
865
610
530
300
585