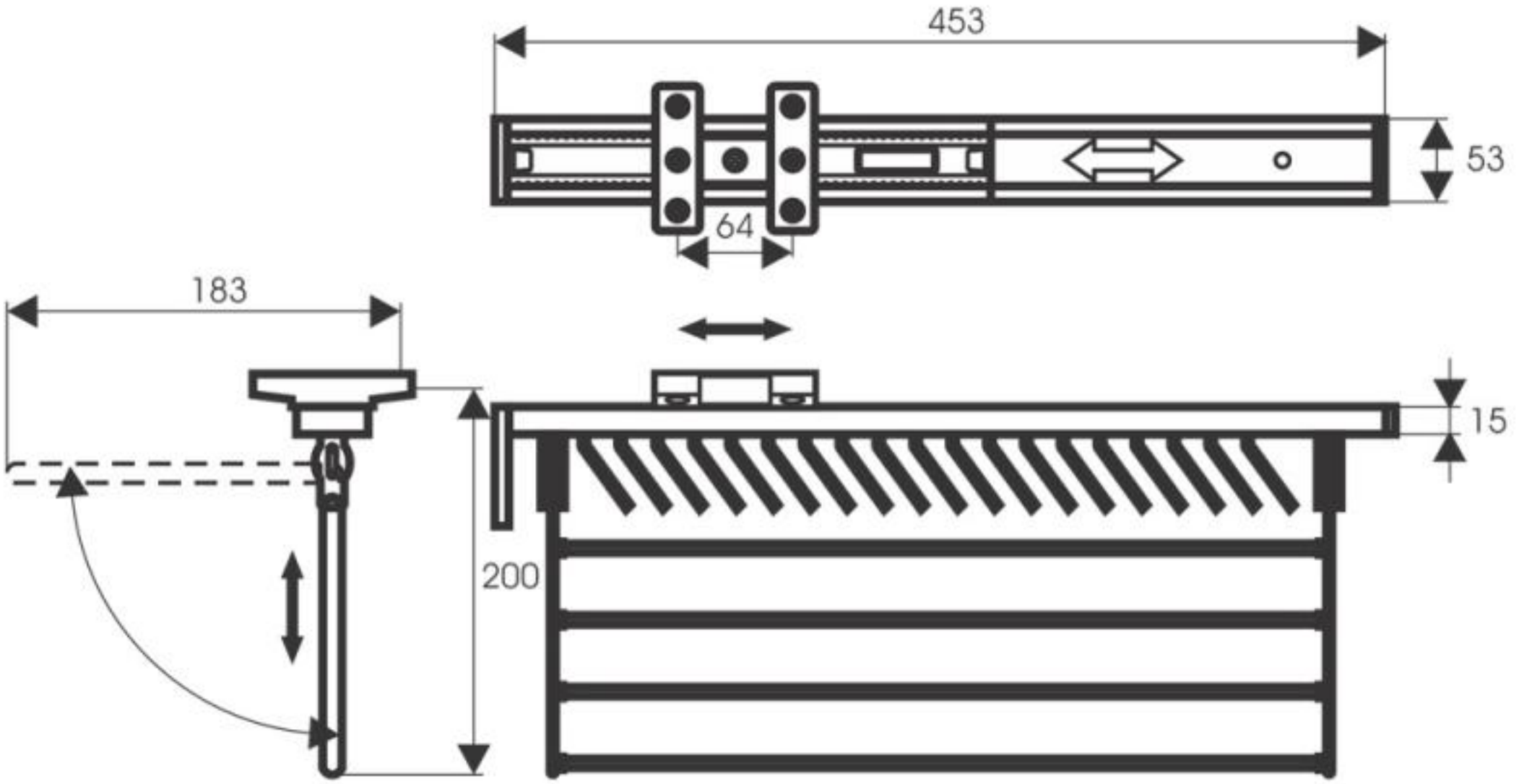
453
53
64
183
15
200