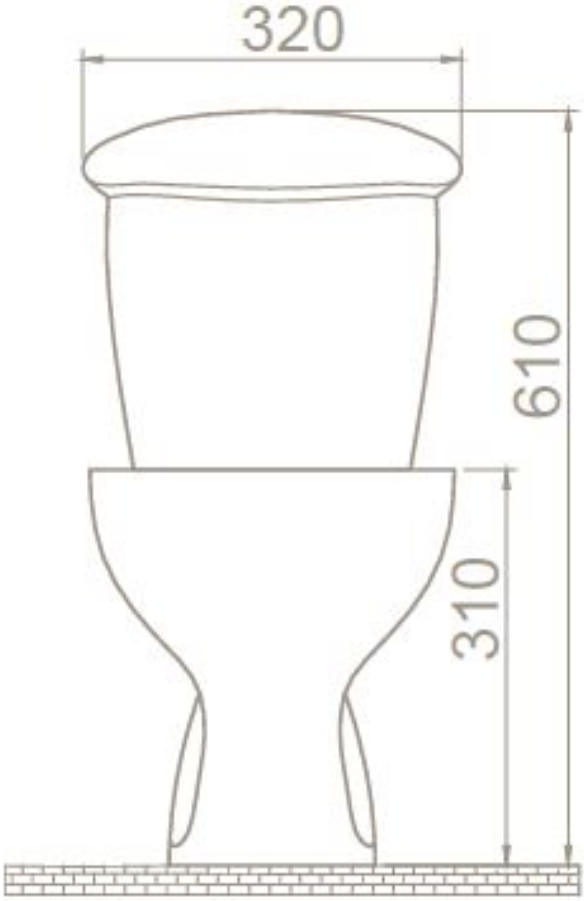
320
610
310

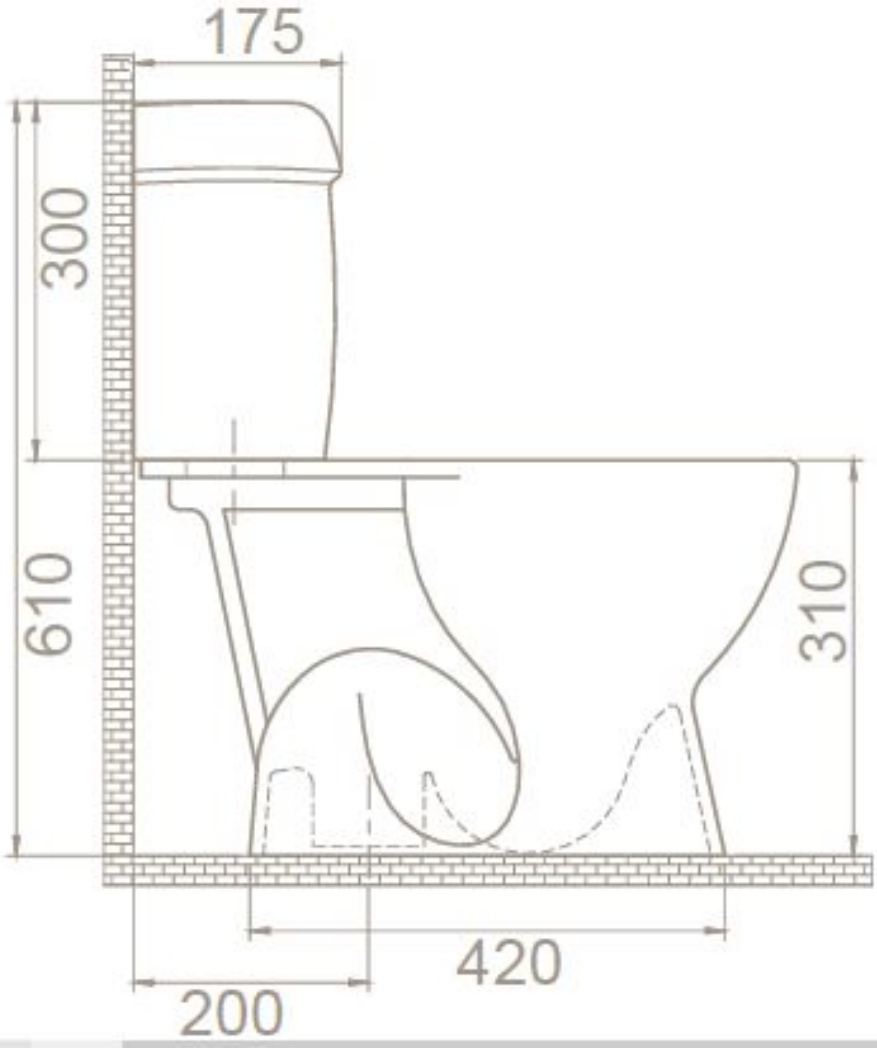
175
300
610
310
420
200