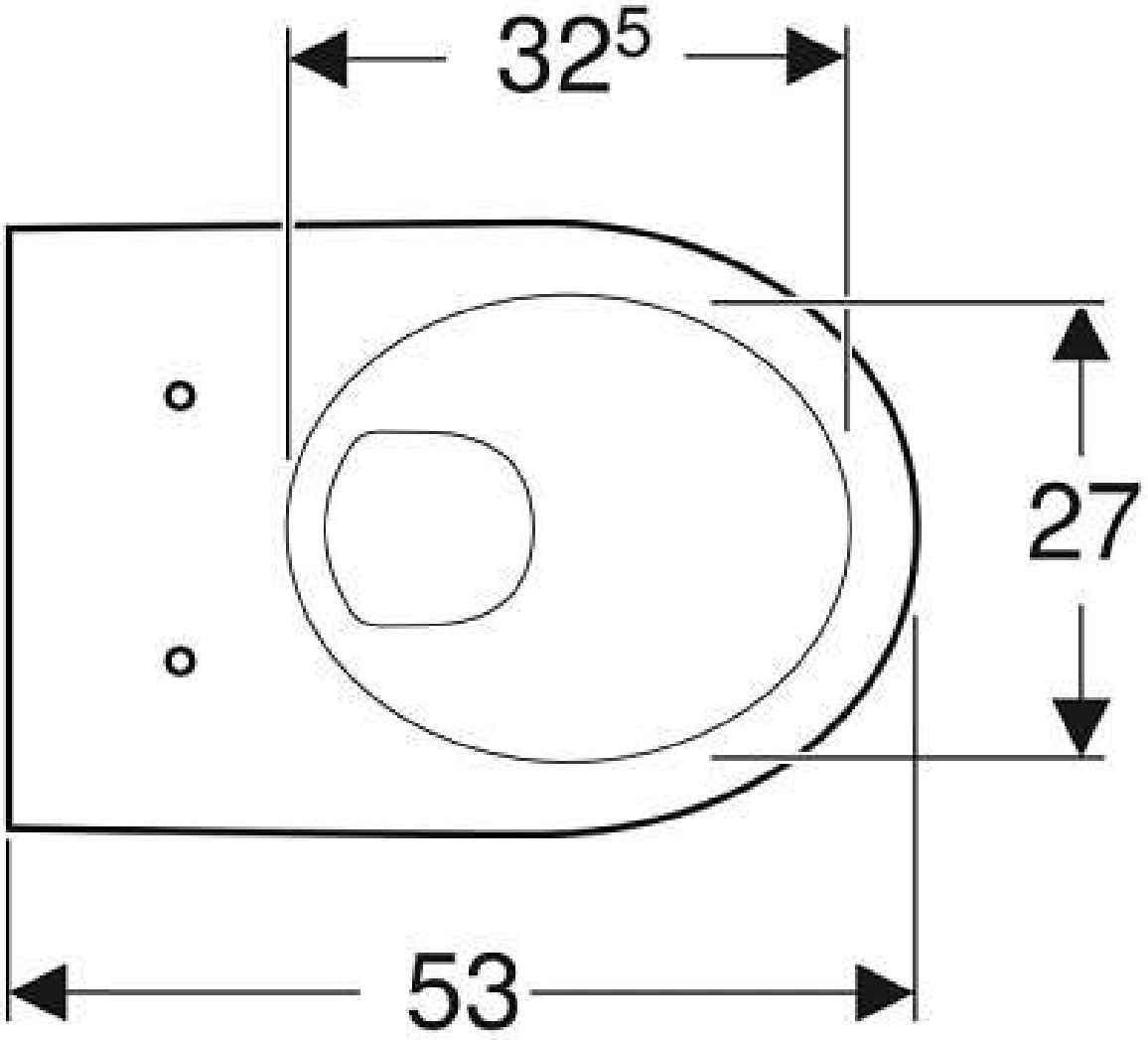
32⁵
27
53

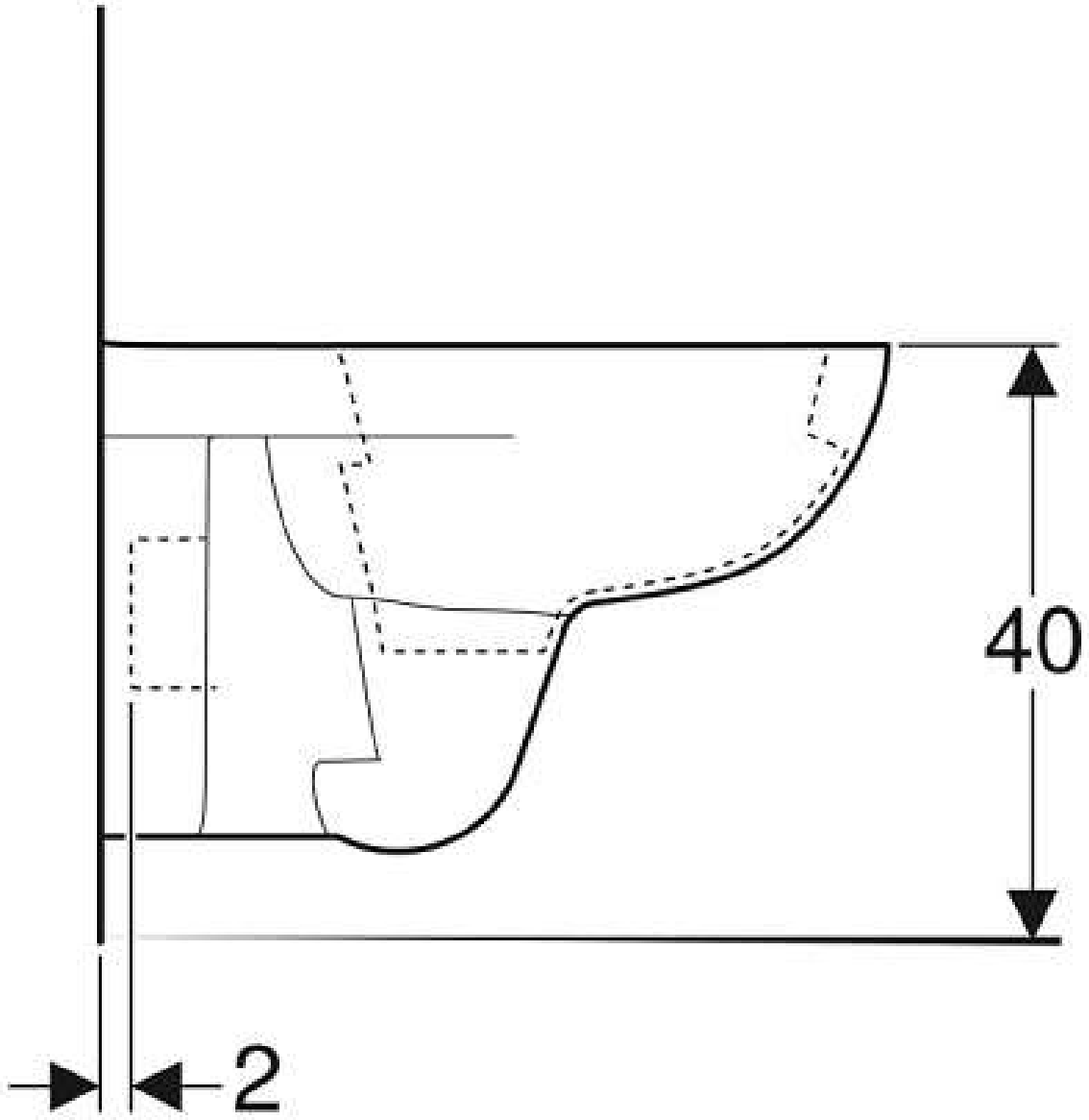
40
2

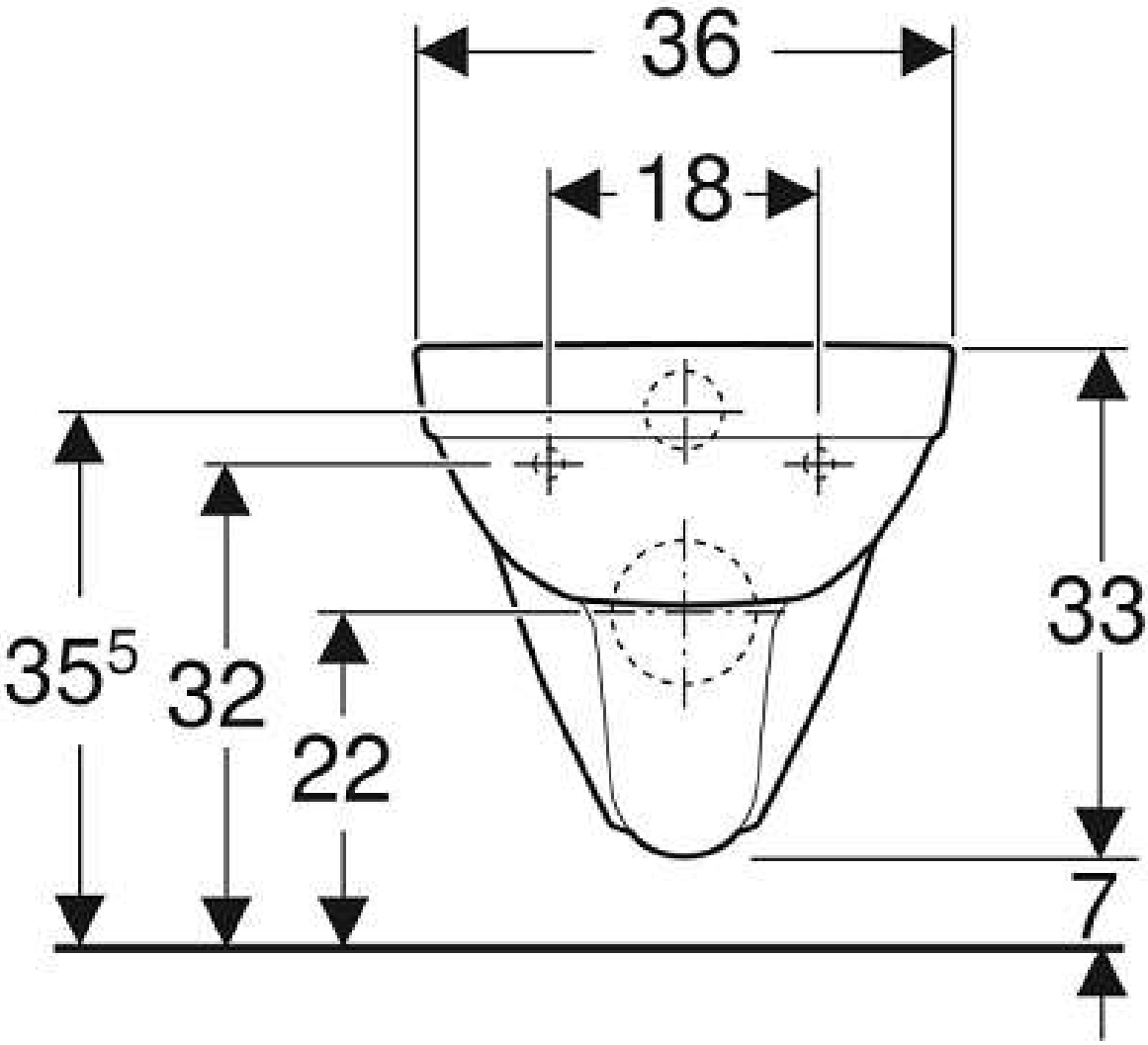
36
18
35⁵
32
22
33
7

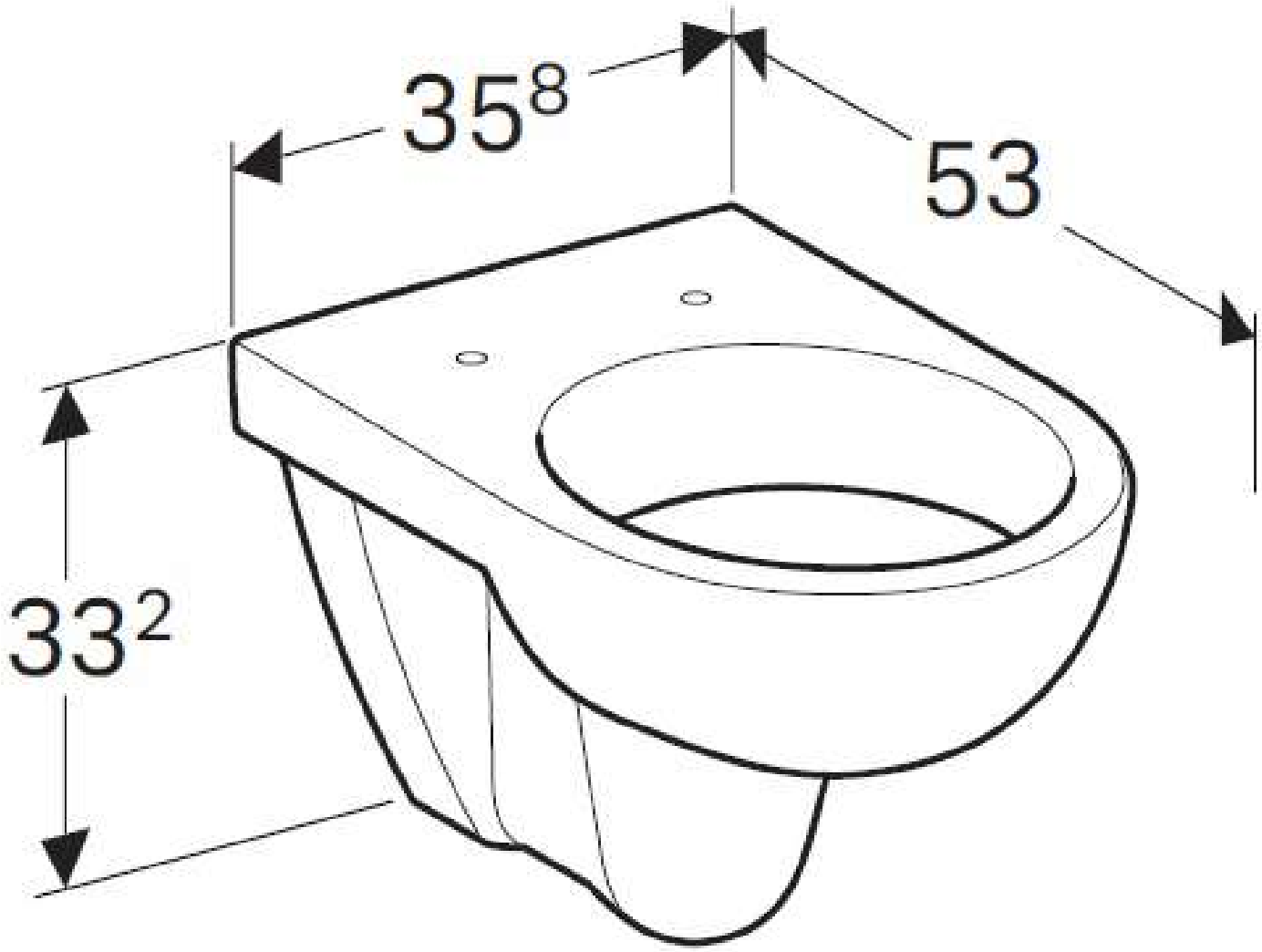
35 8
53
33 2