Karta techniczna / Technical specifications	
Numer katalogowy / Article number	17B332Z
Nazwa produktu / Product name	Nasadka długa sześciokątna

Zdjęcie produktu / Product photo

Wymiary / Dimensions

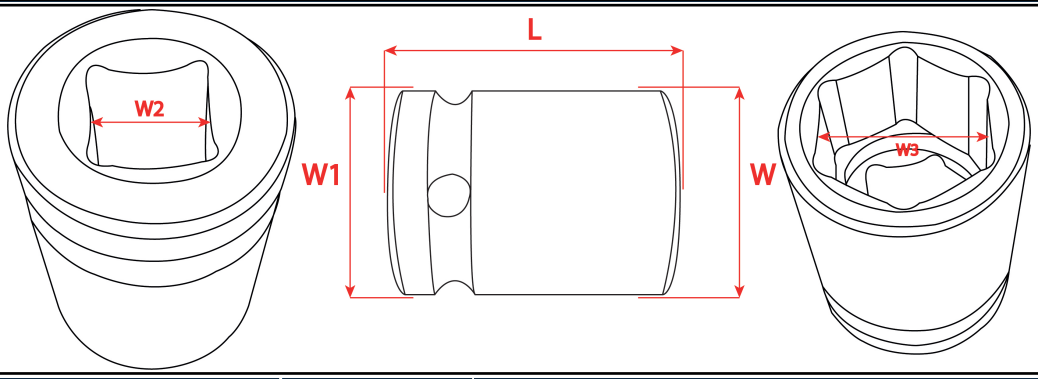

Parametr / Attribute	Jednostka / Unit	Wartość wymagana / Requirements
Masa brutto / Gross weight	[g]	394
Masa netto / Net weight	[g]	386
Długość (L) / Length (L)	[mm]	75
Średnica (W) / Diameter (W)	[mm]	42
Średnica (W1) / Diameter (W1)	[mm]	36
Szerokość (W3) / Width (W3)	[mm]	32,2
Szerokość (W2) / Width (W2)	[mm]	12,7
Twardość (min.) / Hardness (minimal)	[HRC]	39
Kwadrat / Driving square	[inch]	1/2
Materiał nasadki / Socket wrench material		CrV
Typ nasadki / Socket wrench type		sześciokątna
Test praktyczny* / Practical test*	positive / negative	positive

Opakowanie / Package

EN long hex socket wrench 1/2" **17B332Z**
CZ Dlouhá násada 6-úhelníková 1/2"
SK Nadstavec dlhý 6-hranný 1/2"
RO Capat lung hexagonal 1/2"
HU 1/2"-os 6 lapú hosszú dugókulcs
LT Ilgas 6-kampis antgalis 1/2"
LV Garais uzliktnis sešstūru 1/2"
RU Головка торцевая удлиненная 6-гранная 1/2"
ES Llave de vaso larga hexagonal 1/2"
DE 6-Kant-Aufsatz 1/2"

Wyprodukowno w Tajwanie dla/ Made in Taiwan for:
Dedra Exim Sp. z.o.o. ul. 3 Maja 8, 05-800 Pruszków
www.dedra.pl

5 902628 170835

Zdjęcia dodatkowe / Additional photos

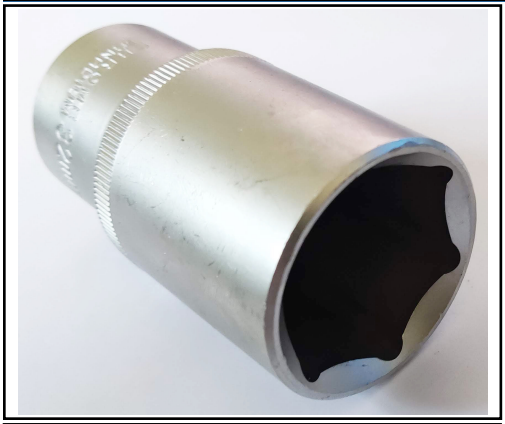

Wymagania / Requirements

Produkt musi być wykonany estetycznie, nie może nosić jakichkolwiek śladów rdzy lub innych zanieczyszczeń. Oznaczenia i logo muszą być naniesione w sposób estetyczny i czytelny.
Test praktyczny* - nasadka powinna zostać obciążona minimalnym momentem kontrolnym przewidzianym w normie ISO 1711-1 dla danego rozmiaru nasadki. W tabeli należy wpisać oprócz wyniku testu (positive / negative), także minimalny moment kontrolny z normy dla danego rozmiaru.
The product must be made aesthetically. It must not have any traces of rust or other contamination. Markings and logos must be applied in an aesthetic and legible manner.
Practical test * - the socket wrench should be loaded with the minimum test torque specified in ISO 1711-1 for a given socket size. In the table, in addition to the test result (positive / negative), also the minimum test torque from the standard for a given size should be entered.

Wymagane oznaczenia / Required markings

Karta Kontroli Dostawy / Delivery control card			
Numer katalogowy / Article number	17B332Z		
Nazwa produktu / Product name	Nasadka długa sześciokątna		
Data kontroli / Date of inspection		Numer zamówienia / Order number	
Osoba kontrolująca / Controller		Ilość sztuk skontr / No. of pieces checked	

Wymiary / Dimensions

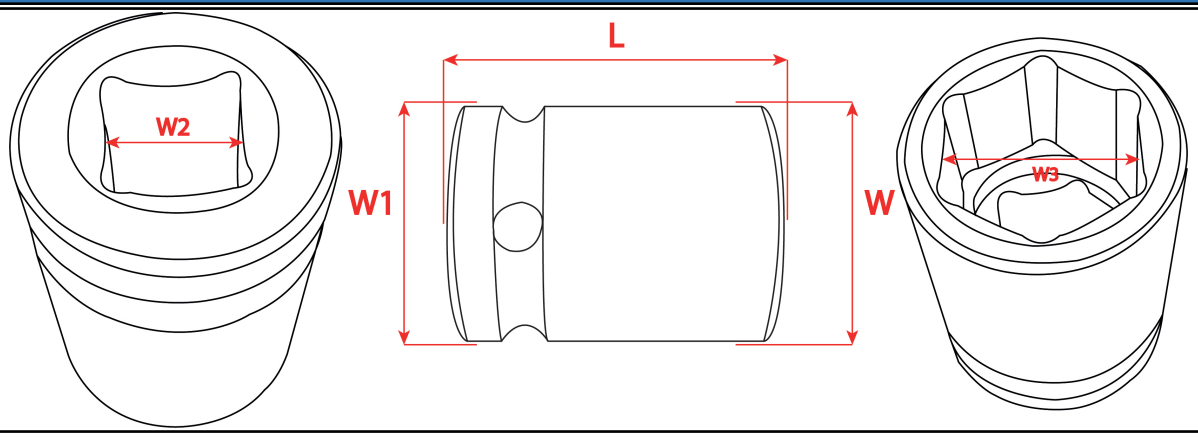

Parametr / Attribute	Jednostka / Unit	Wartość wymagana / Requirements	Wartość zmierzona / Measured value
Masa brutto / Gross weight	[g]	394	
Masa netto / Net weight	[g]	386	
Długość (L) / Length (L)	[mm]	75	
Średnica (W) / Diameter (W)	[mm]	42	
Średnica (W1) / Diameter (W1)	[mm]	36	
Szerokość (W3) / Width (W3)	[mm]	32,2	
Szerokość (W2) / Width (W2)	[mm]	12,7	
Twardość (min.) / Hardness (minimal)	[HRC]	39	
Kwadrat / Driving square	[inch]	1/2	
Materiał nasadki / Socket wrench material		CrV	
Typ nasadki / Socket wrench type		sześciokątna	
Test praktyczny* / Practical test*	positive / negative	positive	

Zdjęcia z kontroli / Pictures of the inspection

Zdjęcia z kontroli / Pictures of the inspection

Wykryte nieścisłości, błędy i inne uwagi / Inconsistencies. Errors and other remarks

Zdjęcia wykrytych błędów / Pictures of detected errors