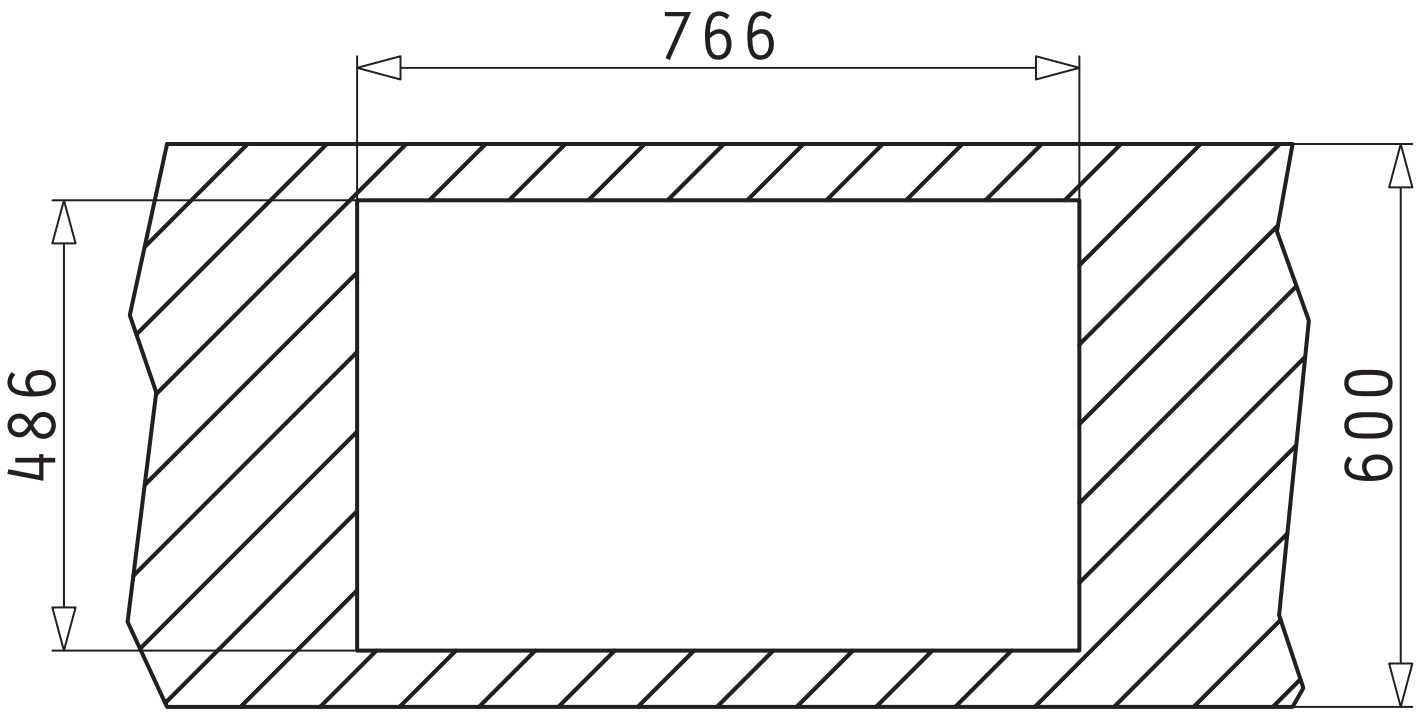
766
486
600