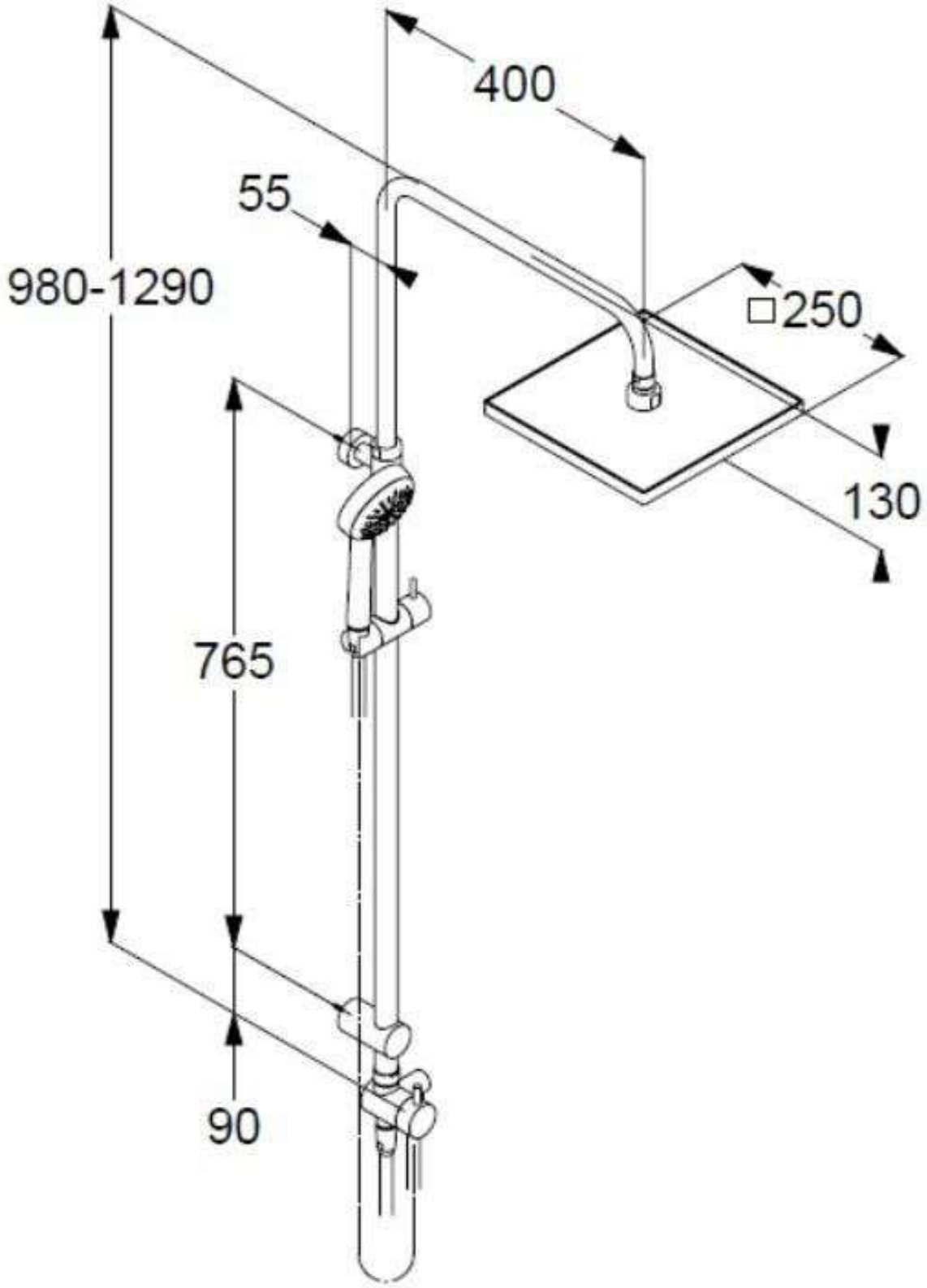
400
55
980-1290
□250
130
765
90