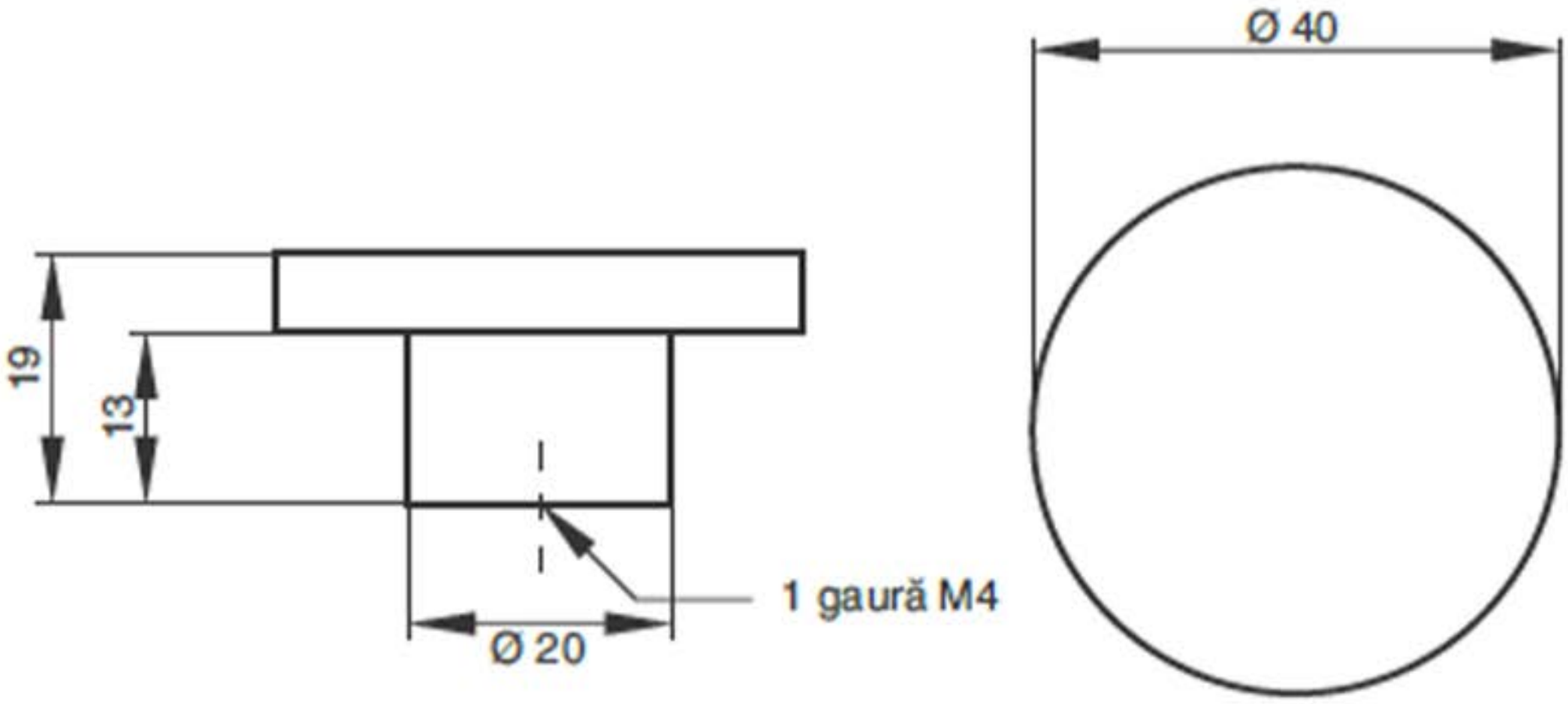
19
13
Ø 20
1 gaură M4
Ø 40