SC Gelor Trading Com SRL
Str. Laminorului nr.6A, Targoviste, 130089, Dambovita, Romania
e-mail: office@gelor.ro / www.gelor.ro

INSTRUCTIUNI DE MONTAJ

inainte de a incepe instalarea, va rugam sa cititi cu atentie instructiunile, sa le respectati si sa le pastrati pentru consultari ulterioare

ATENTIE!

1. Instalarea si intretinerea produsului se face doar de catre personal calificat.
2. Puteti folosi doar driverul (alimentator) furnizat de producator.
3. in timpul instalarii sau inlocuirii produsului trebuie oprita alimentarea cu energie electrica.
4. Asigurati-va ca aveti cel putin 75 mm spatiu pentru aerisire in spatele produsului.
5. Nu instalati produsul daca prezinta sparturi sau fisuri.
6. Nu acoperiti produsul cu materiale izolatoare.
7. Nu obturati suprafata produsului cu diverse obiecte sau substante precum vopseaua.
8. Daca conexiunile sunt deteriorate va rugam apelati la personal calificat pentru reparatie, sau adresati-va vanzatorului pentru schimbarea produsului.
9. Pentru instalarea produsului va rugam sa apelati la un electrician calificat.

MODUL DE INSTALARE INCASTRAT

1. Inainte de montarea spotului trebuie sa decupati in tavan un orificiu.
2. Asigurati-va ca ati realizat corect conexiunea electrica dintre driver si spotul cu led.
3. La instalarea spotului se va tine cont de polaritatea conectorilor “L”(+) si “N”(-).
4. Prindeti arcurile de pe ambele parti si introduceti corpul spotului in orificiul realizat asigurand in acelasi timp si stabilitatea lui.
5. **Atentie!** Ledurile din interiorul spotului nu se pot schimba, nu desfaceti suruburile pentru a demonta spotul. Prin demontarea spotului durata de viata a acestuia va scadea si ledurile se pot arde.
6. **Atentie!** Spotul nu poate fi conectat direct la reteaua electrica; aceasta legatura se va face intotdeauna numai prin intermediul unui driver (alimentator).

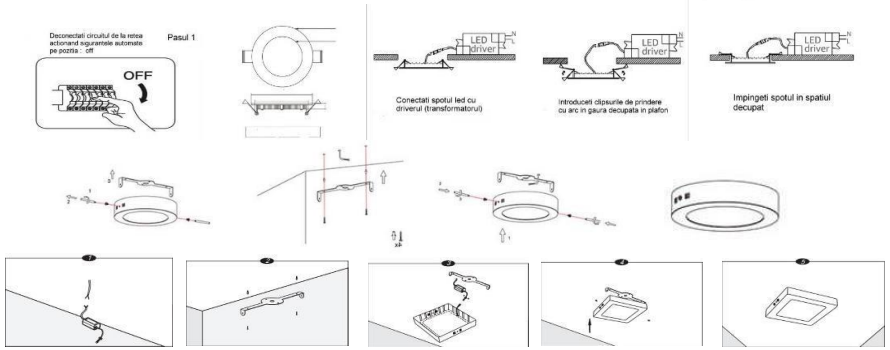

MODUL DE INSTALARE APLICAT

1. Asigurati-va ca ati instalat corect conexiunea electrica dintre driver si spotul cu led
2. La instalarea plafonierei se va tine cont de polaritatea conectorilor ”L"(+) si “N"(-)
3. Detasati suportul de pe corpul de iluminat
4. Montati suportul pe tavan, apoi montati corpul de iluminat pe suport
5. Atentie ! Ledurile din interiorul corpului nu se pot schimba, nu desfaceti suruburile pentru a demonta corpul.
6. **Atentie ! Corpul nu poate fi conectat direct la reteaua electrica; aceasta legatura se va face intotdeauna numai prin intermediul unui driver (transformator)**

DIMENSIUNI PRODUSE

Model	Consum (W)	Flux luminous (lm)	Temp. Culoare (Kelvin)	Dimensiune (mm)
GL-LEDAR0212	12	1200	6500	165X48
GL-LEDAP0212	12	1200	6500	165X165X28
GL-LEDAR0218	18	1800	6500	215X48
GL-LEDAP0218	18	1800	6500	215X215X28
GL-LEDAR0224	24	2400	6500	290X48
GL-LEDAP0224	24	2400	6500	290X290X28
GL-LEDAR0228	28	2800	6500	290X48
GL-LEDAP0228	28	2800	6500	290x290X28
GL-LEDSPIR-0103	3	280	6500	83X14
GL-LEDSPIR-0106	6	550	6500	115X14
GL-LEDSPIR-0109	9	850	6500	145X14
GL-LEDSPIR-0112	12	1150	6500	165X14
GL-LEDPN6650BL65	50	5400	6500	595X595X32
GL-LEDPN6650BL41	50	5400	4100	595X595X32

INSTRUCTIUNI DE FOLOSIRE

- A nu se folosi pe circuit cu intrerupator LED sau Variator de tensiune traditional
- A nu se folosi pe circuit cu senzor de miscare sau fotocelula
- A nu se folosi in locuri umede

INSTRUCTIUNI DE INTRETINERE

- inainte de curatare, deconectati de la alimentare prin inchiderea sigurantei de la cutia de sigurante.
- Atentie ! Curatati numai suprafetele lampii.
- Umezeala nu are voie sa intre in cutia cu borne sau la orice conductor.
- inainte de a incepe sa curatati lampa lasati sa se raceasca timp de 10 minute!
- Curatarea se face numai cu un servetel moale si uscat

PROTECTIA MEDIULUI INCONJURATOR

- Sensul simbolului WEEE,reprezentand o pubela barata, pe care il puteti gasi direct pe articol, in instructiunile de asamblare sau pe ambalaj, se explica mai jos:
- Nu se arunca acest articol cu deseurile menajere dupa sfarsitul ciclului de fiunctionare ci se duce la un punct de colectare unde se face reciclarea echipamentelor electrice si electronice.
- Materialele sunt reciclabile, conform specificatiilor lor.
- Cu reciclarea corecta a acestor materiale se aduce o contributie semnificativa la protectia mediului - Adresati-va autoritatilor locale pentru a afla unde sunt sau vor fi aceste locuri de colectare a deseurilor de echipamente electrice in vederea reciclarii