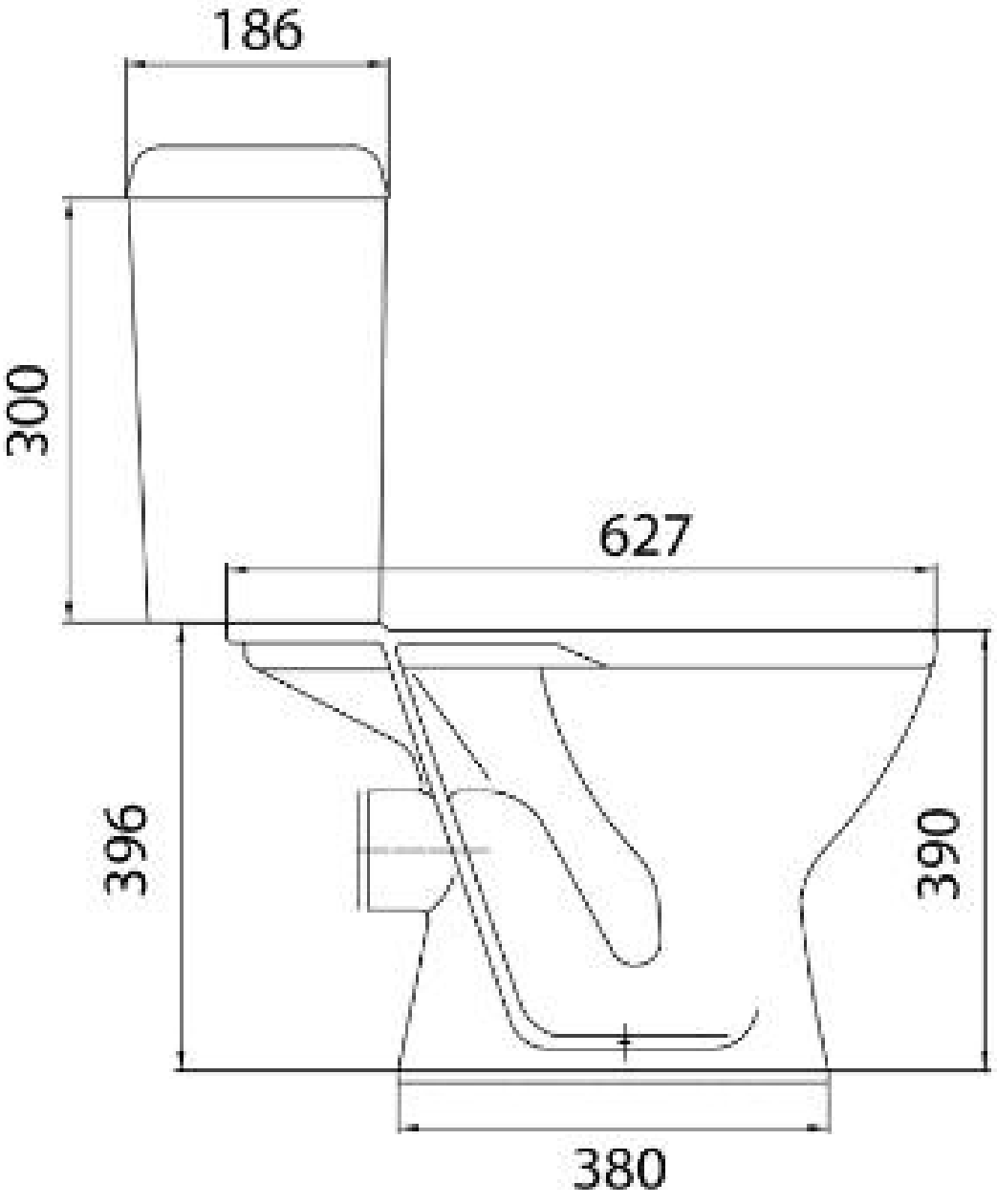
186
300
627
396
390
380

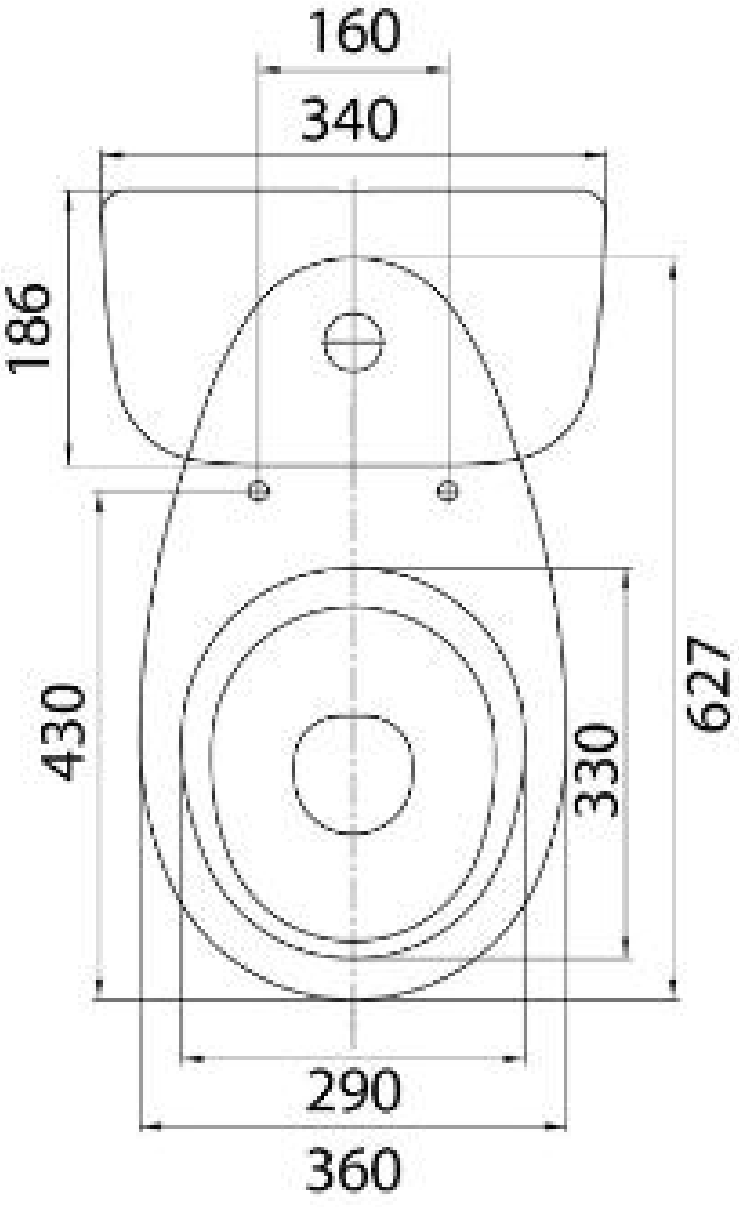
160
340
186
627
430
330
290
360