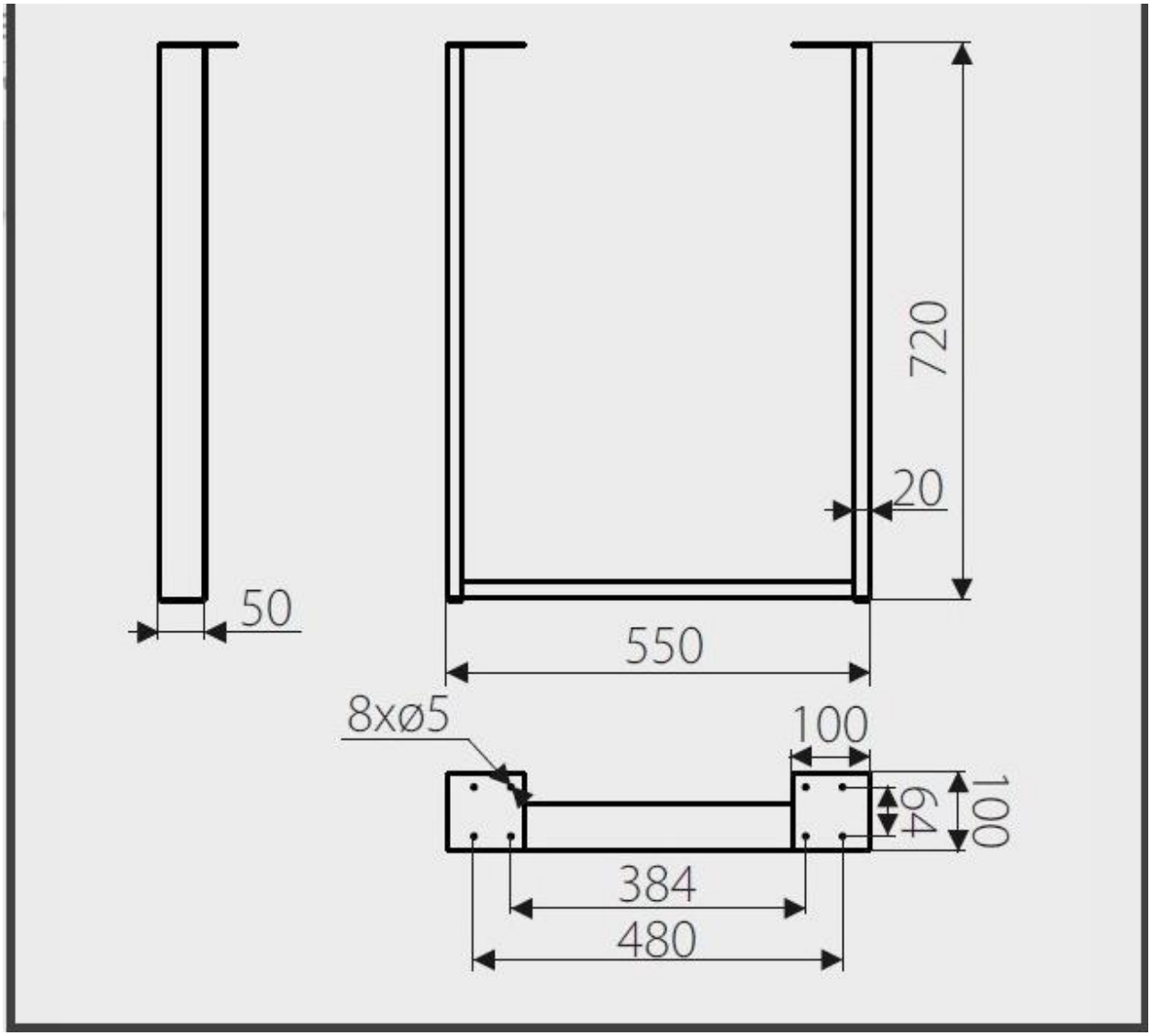
720
20
50
550
8xø5
100
64
100
384
480