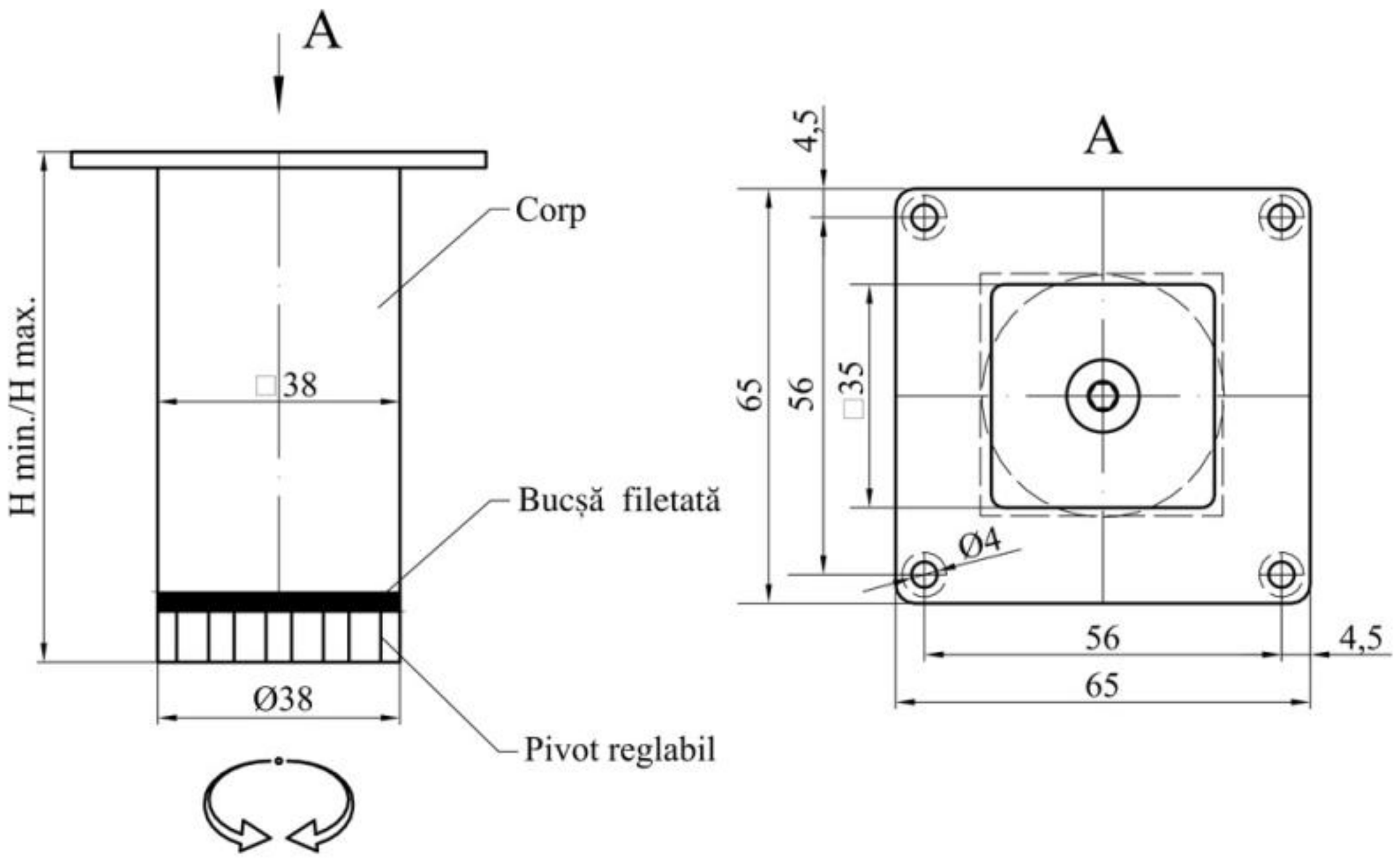
A
Corp
H min./H max.
□38
Bucșă filetată
Ø38
Pivot reglabil
A
4,5
65
56
□35
Ø4
56
4,5
65