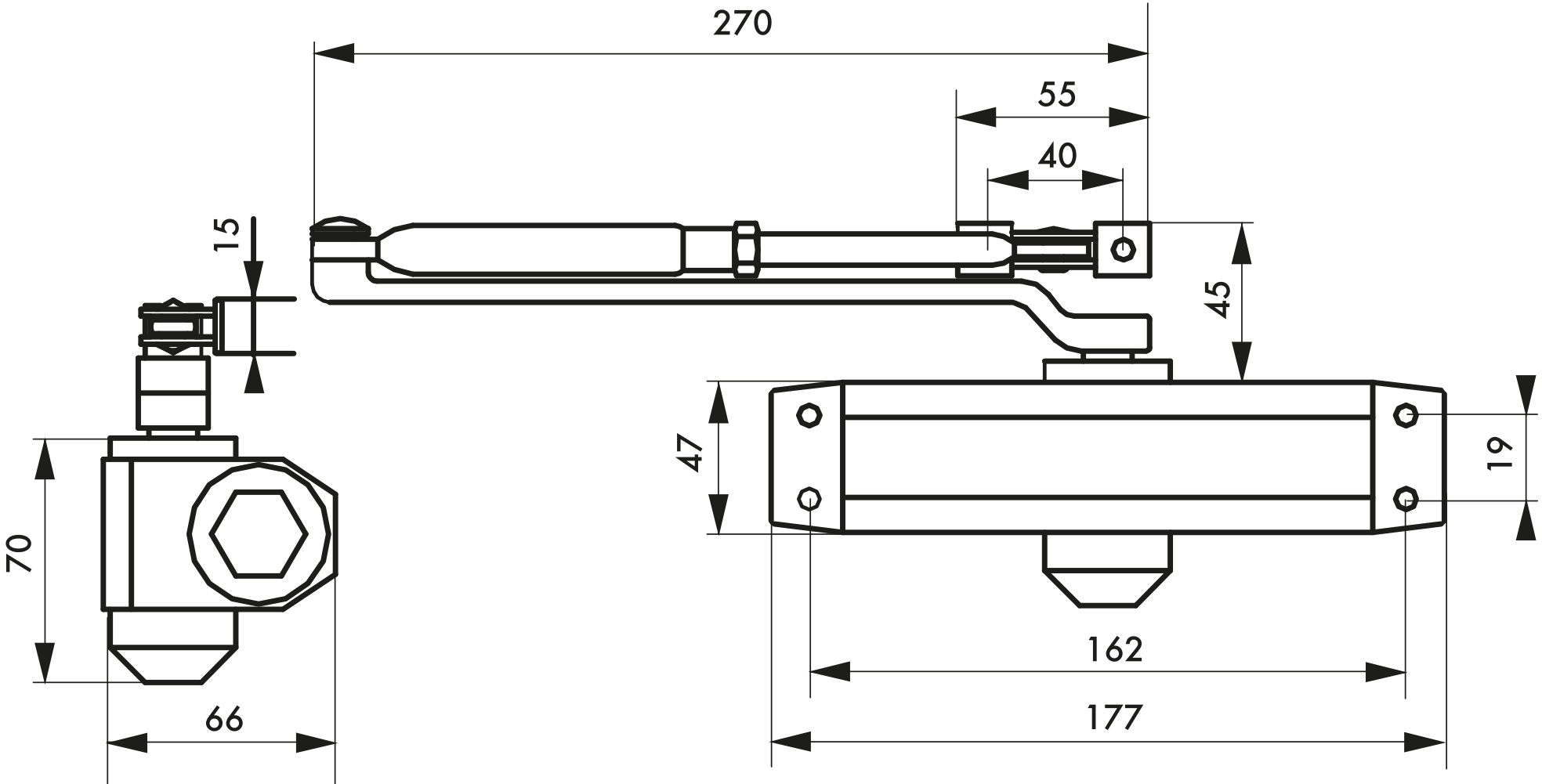
270
55
40
15
45
47
19
70
162
177
66