DYNAPRO

Glisiera cu extractie totala Tipmatic 40/60 kg

- Tipmatic glisiere cu extractie totala pentru fronturi fara maner,cu sincronizare, capacitate de incarcare de 40 kg sau 60 kg
- Elementele Tipmatic integrate in glisiera - pentru activare centrala
- Pentru a obtine sincronizare pe toata suprafata se poate monta ulterior bara de sincronizare
- Sistem de design modular
- Reglare 4-D fara scule integrata:
  - Reglare inaltime + 3.5 mm
  - Reglare laterala ± 1.5 mm
  - Reglare unghi de inclinare + 4 mm
  - Reglaje rost front + 1.5 mm

Avantaje:

- Activare cu o atingere usoara
- Sertarul se deschide complet pentru acces total la interior
- Inchidere totala prin intermediul functiei de autoinchidere
- Reglarea adancimii pe ambele laterale asigura ajustarea precisa a rostului frontului

INFORMATII COMANDA

1 Dynapro Tipmatic glisiera cu extractie totala

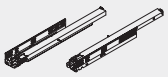

NL	40 kg	60 kg
250	**F130117458**	–
270	**F130117459**	–
300	**F130117460**	–
320	**F130117461**	–
350	**F130117462**	–
380	**F130116955**	–
400	**F130117463**	–
420	**F130117464**	–
450	**F130117465**	**F130117470**
480	**F130117466**	-
500	**F130117467**	**F130117471**
520	**F130116956**	**F130116957**
550	**F130117468**	**F130117472**
580	–	**F130117473**
600	–	**F130116941**
650	–	**F130117474**
700*		**F130117534**
750*		**F130117535**

* Capacitate de incarcare 50 kg

2a 3D Set Dynapro
Set adaptor reglaje si dispozitiv blocare front (reglare inaltime, laterala si inclinare)

Articol nr.
F134125074

2b 2D Set Dynapro
Set adaptor reglaje si dispozitiv blocare front (reglare inaltime si inclinare)

Articol nr.
F134117193

3 Set modul si levier sincronizare

40 kg	60 kg
F134117475	**F134117476**

4 Bara sincronizare pentru KB1200
S16, pentru taiere la lungime

KB	Articol nr.
1200	**F134116947**

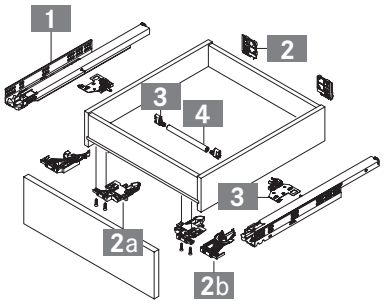

sertar cu 4 laterale

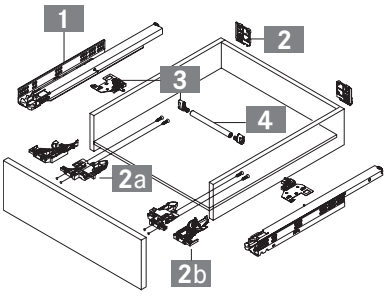

sertar cu 3 laterale

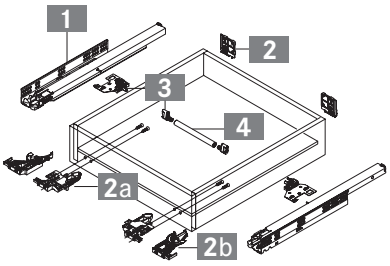

sertar interior

Dynapro set lonjeroane	18
Informatii tehnice	22

Dynapro polita extractibila	16
Scule necesare montaj	24

INO(X)SYS	20

Ambalajele nu sunt prezentate in aceasta brosura. Va rugam contactati furnizorul dumneavoastra!

INFORMATII PENTRU INSTALARE

Toate dimensiunile sunt in milimetri

Dimensiuni instalare

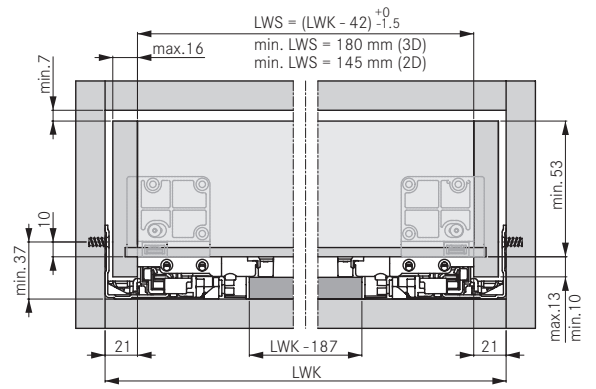

Sertar

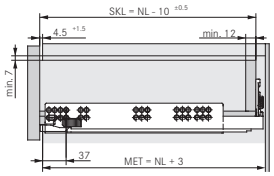

Sertar interior

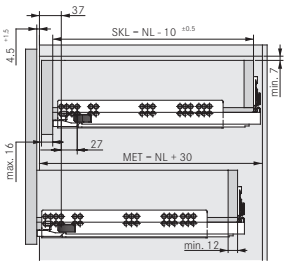

NL	SKL	MET
250	240	253
270	260	273
300	290	303
320	310	323
350	340	353
380	370	383
400	390	403
420	410	423
450	440	453
480	470	483
500	490	503
520	510	523
550	540	553
580	570	583
600	590	603
650	640	653
700	690	703
750	740	753

Dimensiuni taiere pin sincronizare

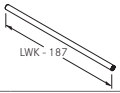

Montare dispozitiv de blocare

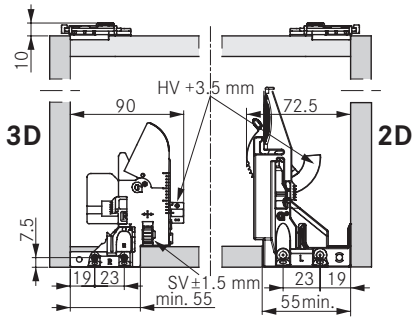

Reglare pozitie adaptor

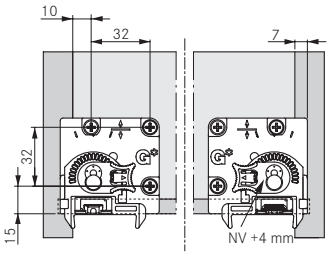

Pozitia pinului de sincronizare

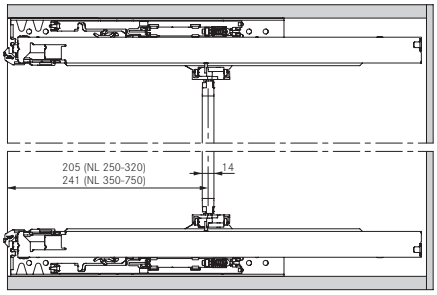

Cote montaj glisiere cu extractie totala

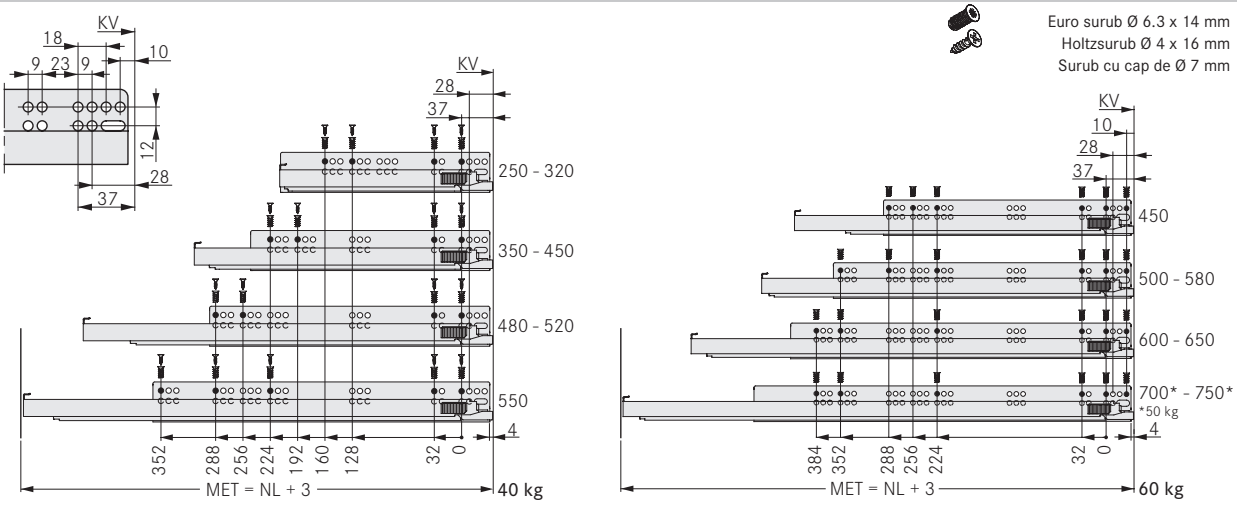

LEGENDA

HV	Reglare inaltime
KB	Latime dulap
KV	Margine dulap
LWK	Latime dulap la interior
LWS	Latime sertar la interior
MET	Adancime minima de instalare
NL	Lungime nominala
NV	Reglare unghi de inclinare
SKL	Lungime sertar
SV	Reglare laterala