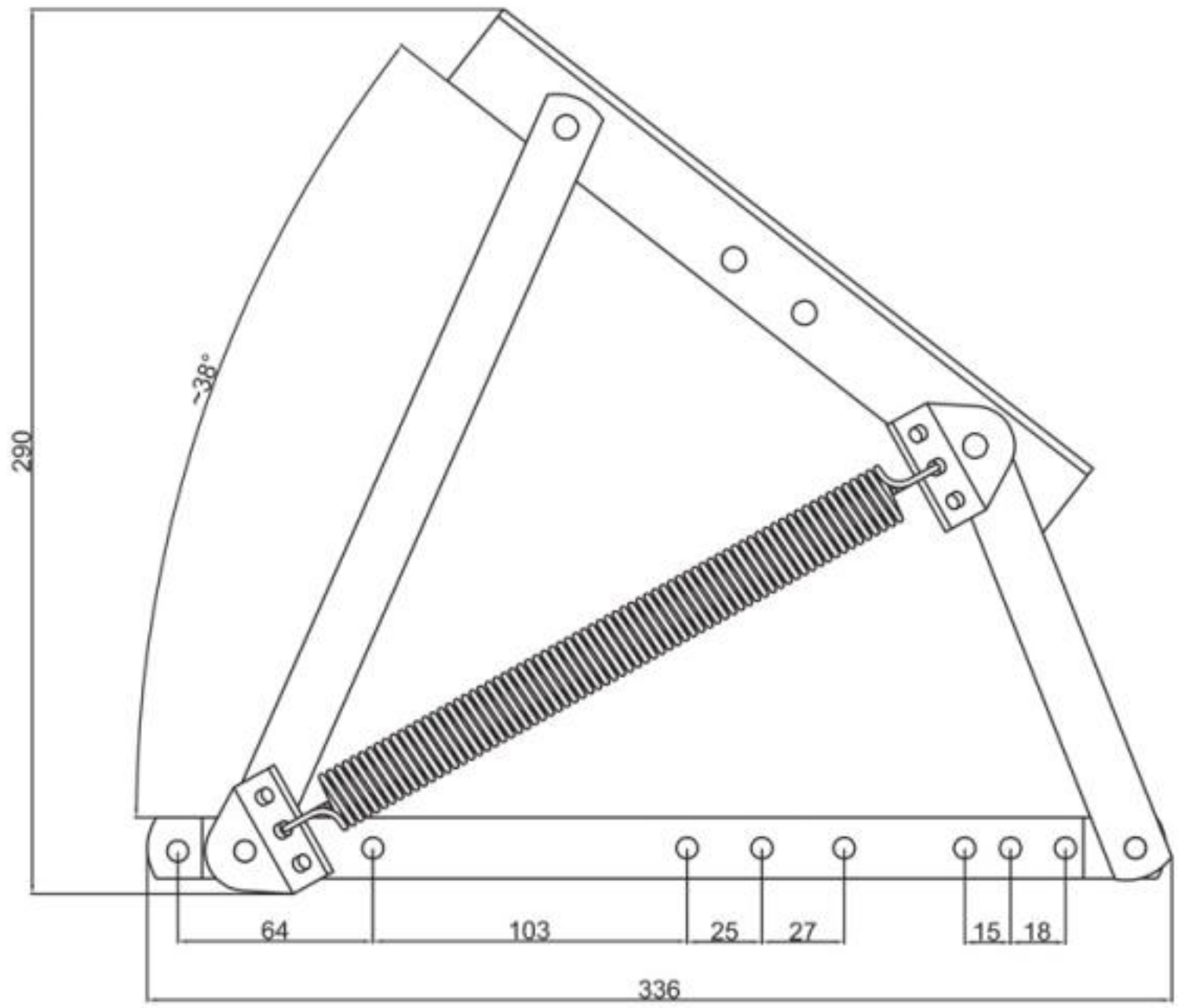
290
~38°
64
103
25
27
15
18
336

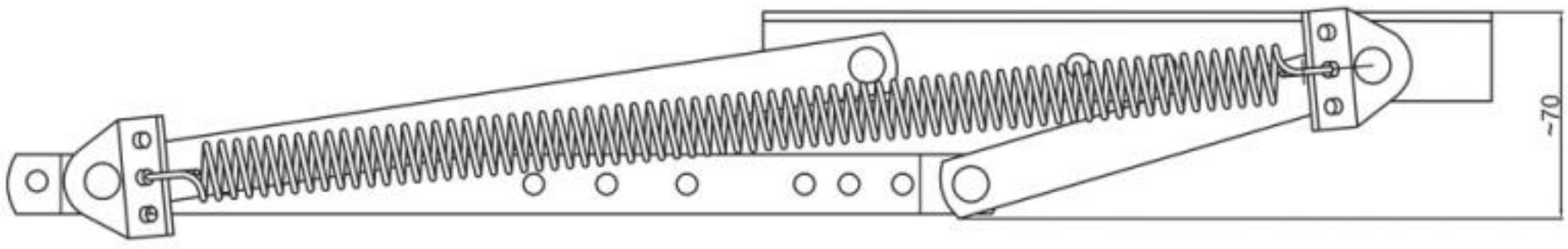
~70

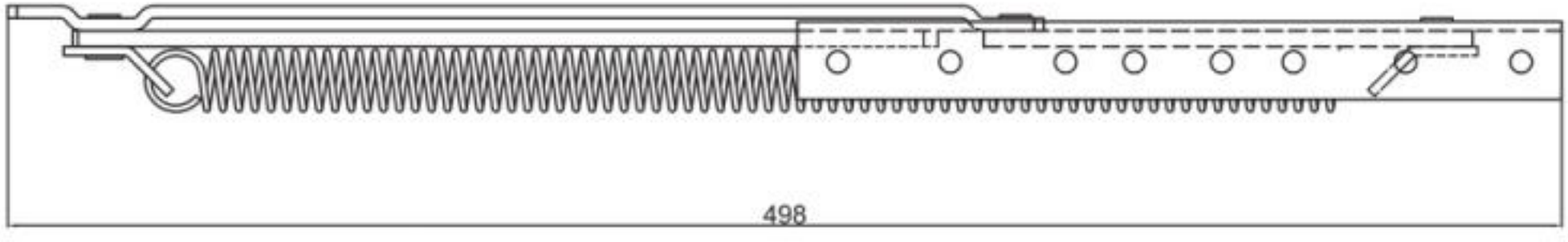
498