| Karta techniczna / Technical specifications | |
|---|---|
| Numer katalogowy / Article number | 17B330Z |
| Nazwa produktu / Product name | Nasadka długa sześciokątna |

## Zdjęcie produktu / Product photo

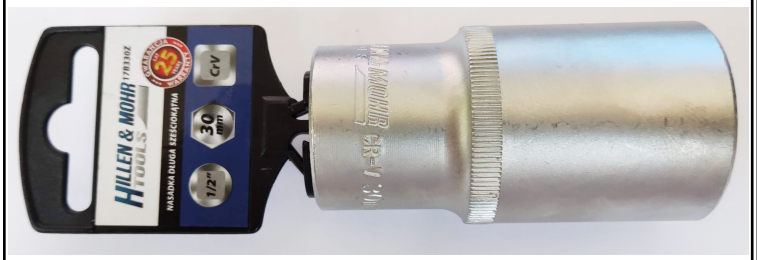


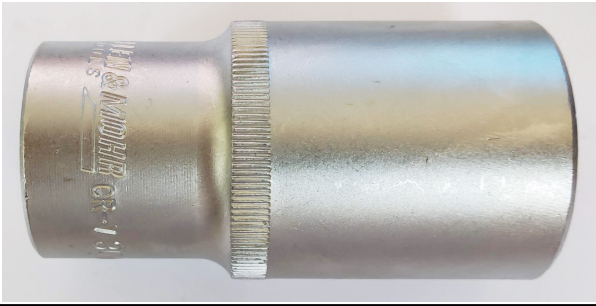

## Wymiary / Dimensions

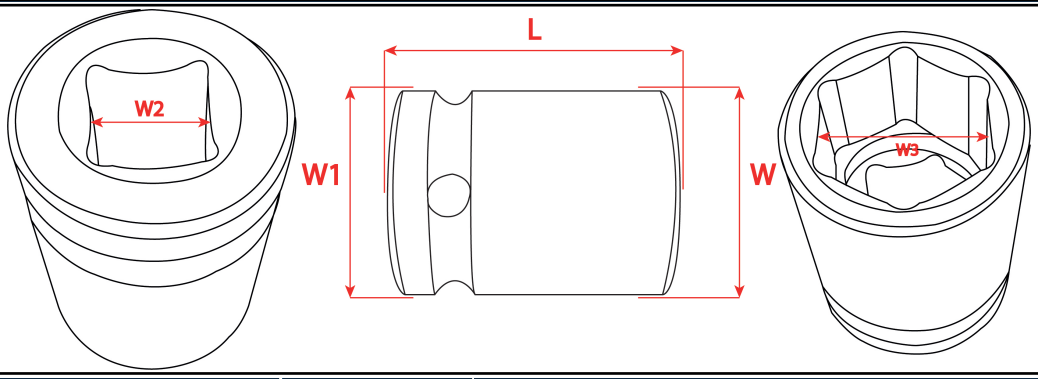


| Parametr / Attribute | Jednostka / Unit | Wartość wymagana / Requirements |
|---|---|---|
| Masa brutto / Gross weight | [g] | 365 |
| Masa netto / Net weight | [g] | 357 |
| Długość (L) / Length (L) | [mm] | 75 |
| Średnica (W) / Diameter (W) | [mm] | 40 |
| Średnica (W1) / Diameter (W1) | [mm] | 34 |
| Szerokość (W3) / Width (W3) | [mm] | 30,3 |
| Szerokość (W2) / Width (W2) | [mm] | 12,7 |
| Twardość (min.) / Hardness (minimal) | [HRC] | 39 |
| Kwadrat / Driving square | [inch] | 1/2 |
| Materiał nasadki / Socket wrench material | | CrV |
| Typ nasadki / Socket wrench type | | sześciokątna |
| Test praktyczny* / Practical test* | positive / negative | positive |
| | | |
| | | |

## Opakowanie / Package

**EN** long hex socket wrench 1/2" **17B330Z**
**CZ** Dlouhá násada 6-úhelníková 1/2"
**SK** Nadstavec dlhý 6-hranný 1/2"
**RO** Capat lung hexagonal 1/2"
**HU** 1/2"-os 6 lapú hosszú dugókulcs
**LT** Ilgas 6-kampis antgalis 1/2"
**LV** Garais uzliktnis sešstūru 1/2"
**RU** Головка торцевая удлиненная 6-гранная 1/2"
**ES** Llave de vaso larga hexagonal 1/2"
**DE** 6-Kant-Aufsatz 1/2"

Wyprodukowno w Tajwanie dla/ Made in Taiwan for:
Dedra Exim Sp. z.o.o. ul. 3 Maja 8, 05-800 Pruszków
**www.dedra.pl**

5 902628 170828

## Zdjęcia dodatkowe / Additional photos

## Wymagania / Requirements

Produkt musi być wykonany estetycznie, nie może nosić jakichkolwiek śladów rdzy lub innych zanieczyszczeń. Oznaczenia i logo muszą być naniesione w sposób estetyczny i czytelny.
Test praktyczny* - nasadka powinna zostać obciążona minimalnym momentem kontrolnym przewidzianym w normie ISO 1711-1 dla danego rozmiaru nasadki. W tabeli należy wpisać oprócz wyniku testu (positive / negative), także minimalny moment kontrolny z normy dla danego rozmiaru.
The product must be made aesthetically. It must not have any traces of rust or other contamination. Markings and logos must be applied in an aesthetic and legible manner.
Practical test * - the socket wrench should be loaded with the minimum test torque specified in ISO 1711-1 for a given socket size. In the table, in addition to the test result (positive / negative), also the minimum test torque from the standard for a given size should be entered.

## Wymagane oznaczenia / Required markings

| Karta Kontroli Dostawy / Delivery control card | | | |
|---|---|---|---|
| Numer katalogowy / Article number | 17B330Z | | |
| Nazwa produktu / Product name | Nasadka długa sześciokątna | | |
| Data kontroli / Date of inspection | | Numer zamówienia / Order number | |
| Osoba kontrolująca / Controller | | Ilość sztuk skontr / No. of pieces checked | |

## Wymiary / Dimensions

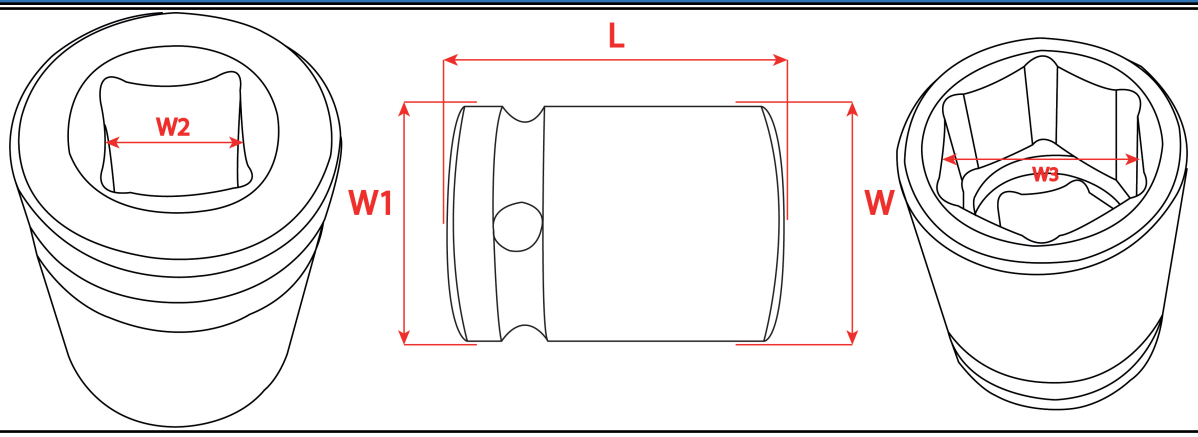


| Parametr / Attribute | Jednostka / Unit | Wartość wymagana / Requirements | Wartość zmierzona / Measured value |
|---|---|---|---|
| Masa brutto / Gross weight | [g] | 365 | |
| Masa netto / Net weight | [g] | 357 | |
| Długość (L) / Length (L) | [mm] | 75 | |
| Średnica (W) / Diameter (W) | [mm] | 40 | |
| Średnica (W1) / Diameter (W1) | [mm] | 34 | |
| Szerokość (W3) / Width (W3) | [mm] | 30,3 | |
| Szerokość (W2) / Width (W2) | [mm] | 12,7 | |
| Twardość (min.) / Hardness (minimal) | [HRC] | 39 | |
| Kwadrat / Driving square | [inch] | 1/2 | |
| Materiał nasadki / Socket wrench material | | CrV | |
| Typ nasadki / Socket wrench type | | sześciokątna | |
| Test praktyczny* / Practical test* | positive / negative | positive | |
| | | | |
| | | | |

## Zdjęcia z kontroli / Pictures of the inspection

| | | |
|---|---|---|
| | | |

## Zdjęcia z kontroli / Pictures of the inspection

| | | |
|---|---|---|
| | | |
| | | |

## Wykryte nieścisłości, błędy i inne uwagi / Inconsistencies. Errors and other remarks

## Zdjęcia wykrytych błędów / Pictures of detected errors

| | | |
|---|---|---|
| | | |
| | | |