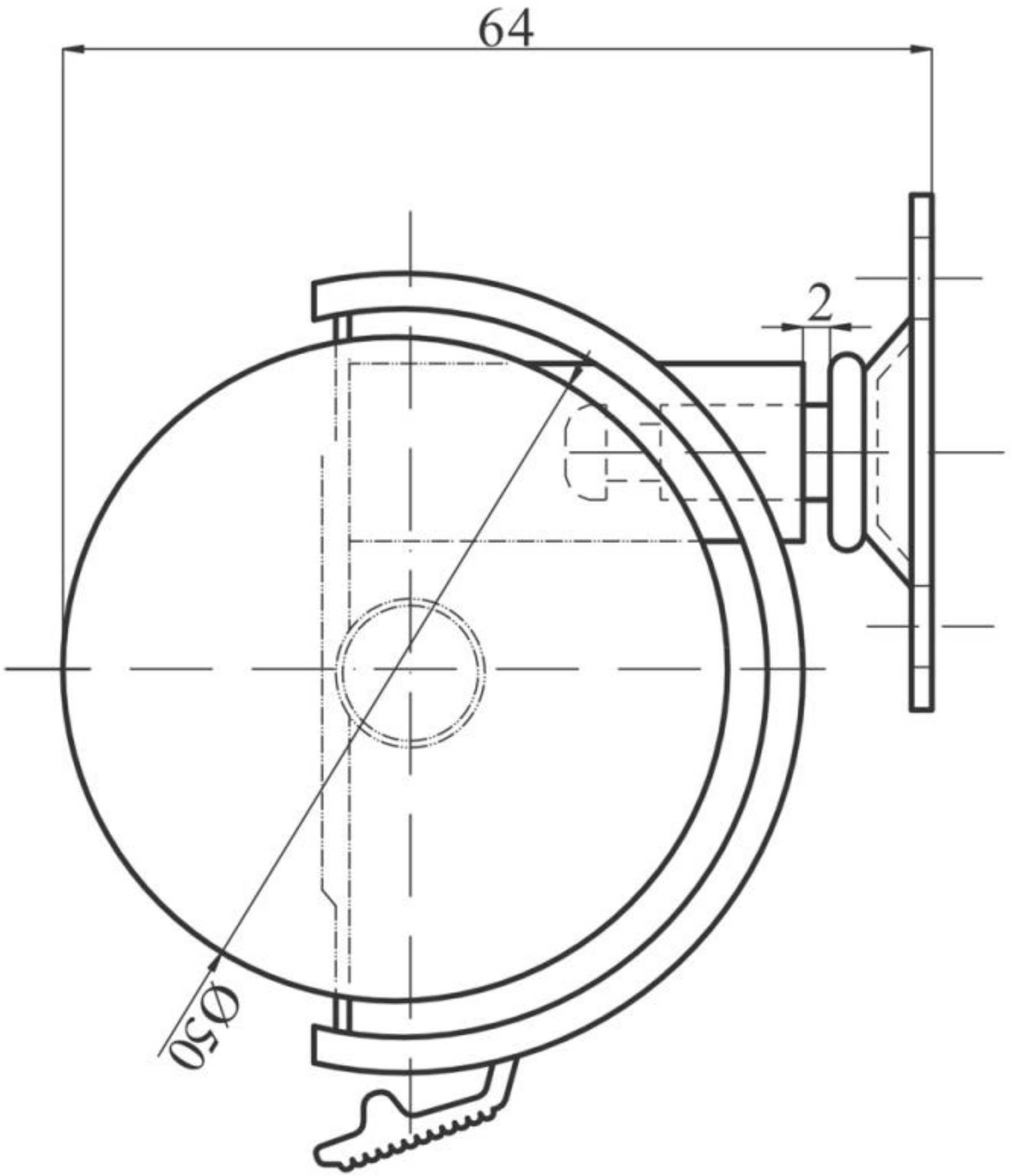
64
2
Ø50