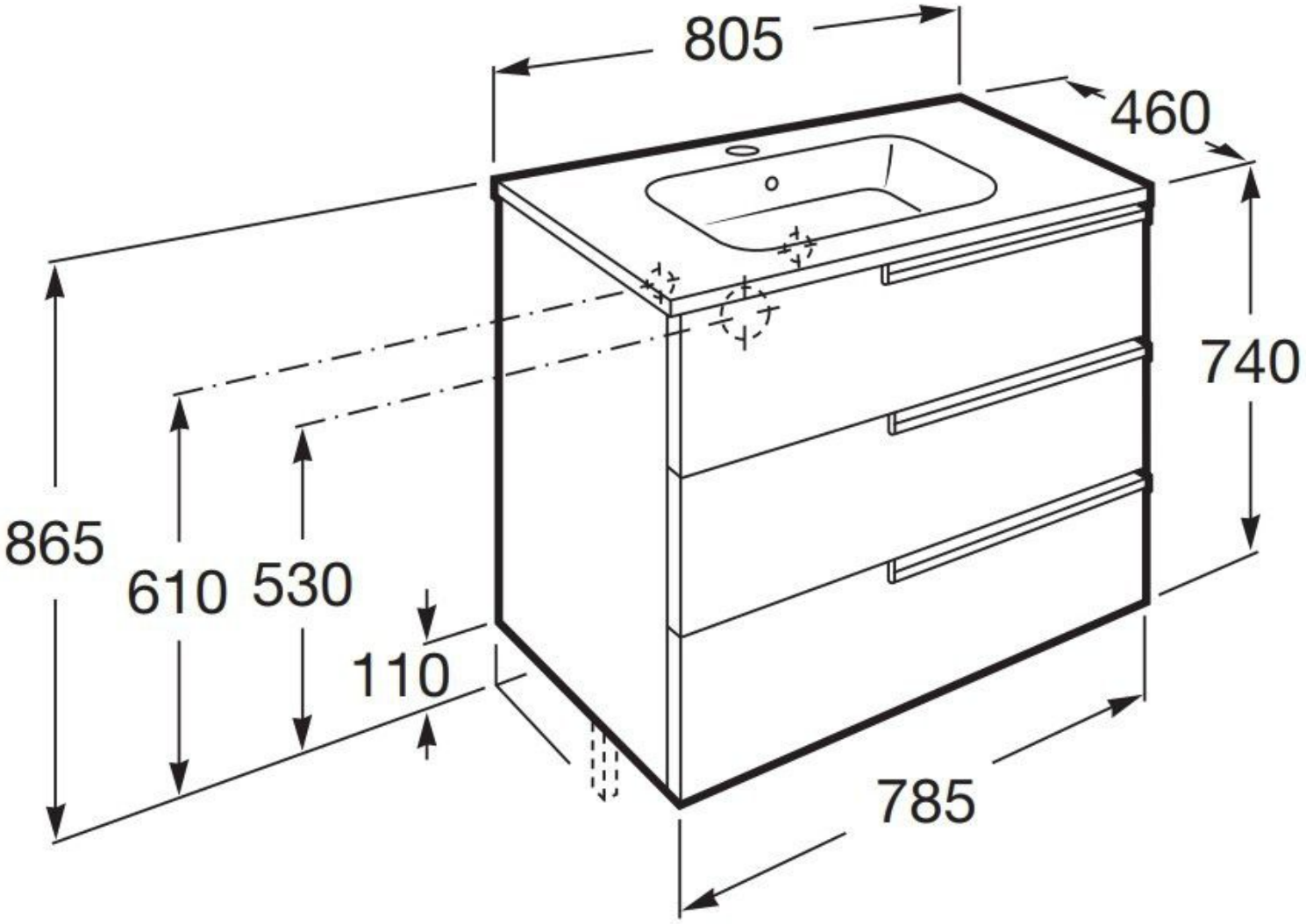
805
460
740
865
610
530
110
785