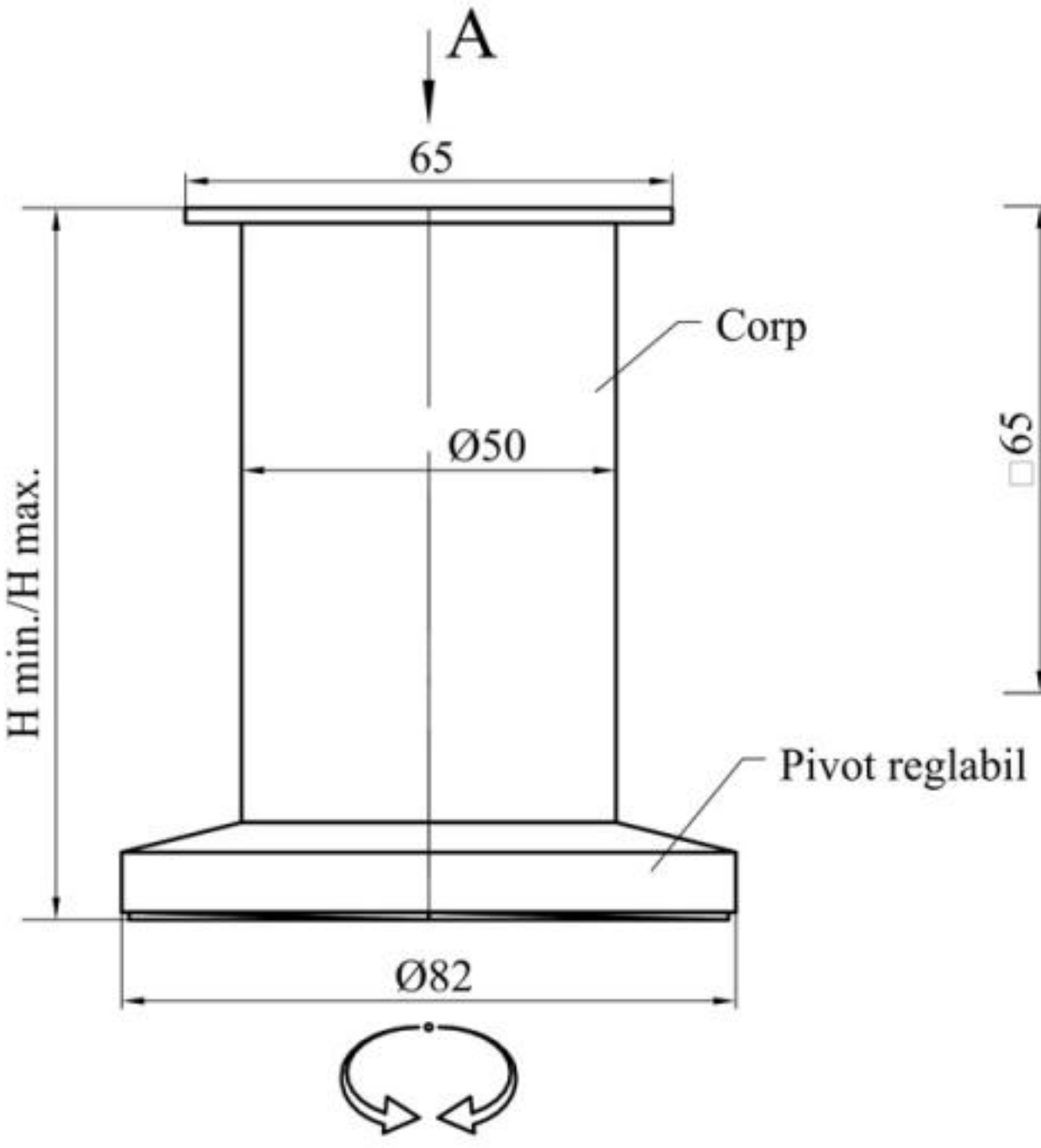
A
65
Corp
Ø50
H min./H max.
Pivot reglabil
Ø82

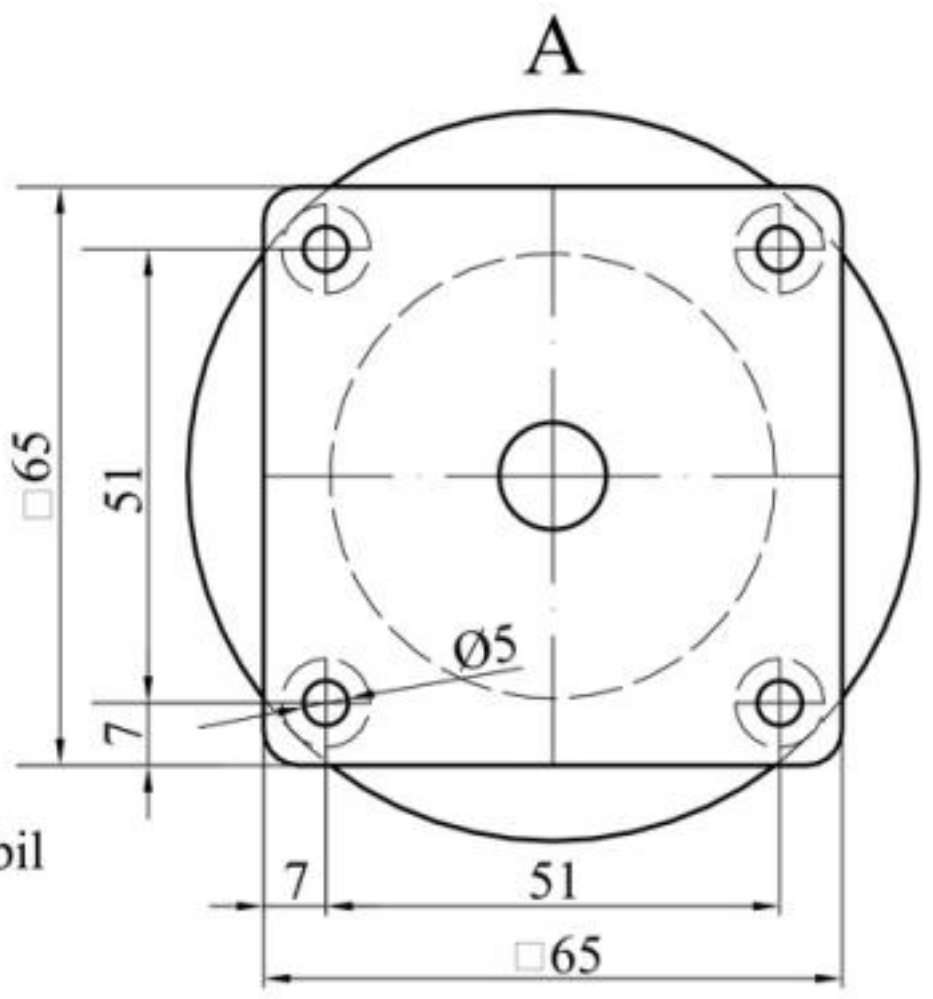
A
□65
51
Ø5
7
7
51
□65