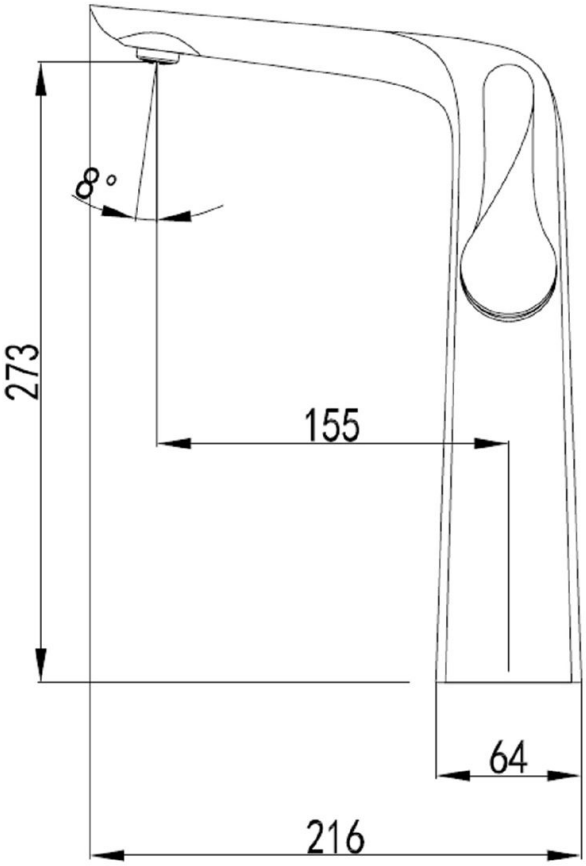
8°
273
155
64
216

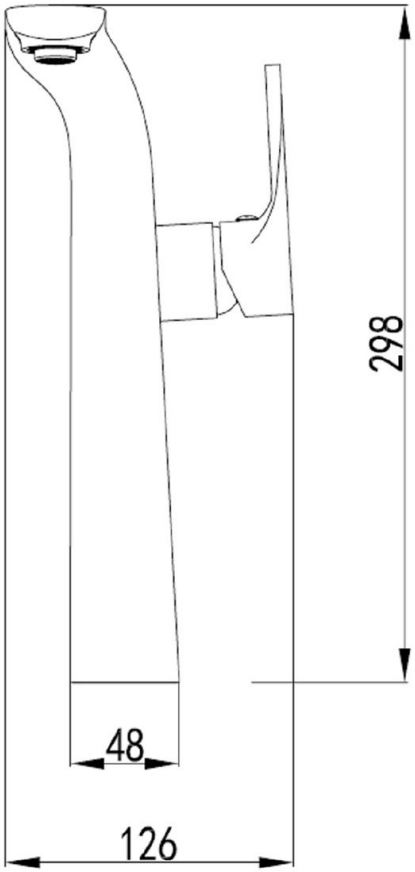
298
48
126